TESLA

LARDER

RS2400H1

User Manual

ENG HR MK RO SRB

CE

Product images are for illustrative purposes only and may differ from the actual product.

⚠ SAFETY INFORMATION

In the interest of your safety and to ensure the correct use, before installing and first using the appliance, read this user manual carefully, including its hints and warnings. To avoid unnecessary mistakes and accidents, it is important to ensure that all people using the appliance are thoroughly familiar with its operation and safety features. Save these instructions and make sure that they remain with the appliance if it is moved or sold, so that everyone using it through its life will be properly informed on appliance use and safety.
For the safety of life and property keep to the precautions of these user instructions as the manufacturer is not responsible for damages caused by omission.

Children and vulnerable people safety

- This appliance can be used by children aged of 8 years and above and persons with reduced physical, sensory or mental capabilities, or lack of experience and knowledge if they have supervision or have been given instructions concerning the use of the appliance in a safe way and understand the hazards involved.
- Children should be supervised to ensure that they do not play with the appliance.
- Cleaning and user maintenance should not be done by children unless they are aged from 8 years and above and supervised.
- Keep all packaging well away from children. There is risk of suffocation.
- If you are discarding the appliance pull the plug out of the socket, cut the connection cable (as close to the appliance as you can) and remove the door to prevent playing children from suffering electric shock or closing themselves in.
- If this appliance features a magnetic door seal to replace an older appliance having a spring lock (latch) on the door or lid, be sure to make that spring lack unusable before you discard the old appliance. This will prevent it from becoming a death trap for a child.

General safety

⚠ WARNING!

- Keep ventilation openings, in the appliance enclosure or in the built-in structure, clear of obstruction.
- Do not use mechanical devices or other means to accelerate the defrosting process, other than those recommended by the manufacturer.
- Do not damage the refrigerant circuit.
- Do not use other electrical appliances (such as ice cream makers) inside of refrigerating appliances, unless they are approved for this purpose by the manufacture.
- Do not touch the light bulb if it has been on for a long period of time because it could be very hot.[1]

- Do not store explosive substances such as aerosol cans with a flammable propellant in this appliance.
- The refrigerant isobutene (R600a) is contained within the refrigerant circuit of the appliance, a natural gas with a high level of environmental compatibility, which is nevertheless flammable.
- During transportation and installation of the appliance, be certain that none of the components of the refrigerant circuit become damaged.
  - avoid open flames and sources of ignition
  - thoroughly ventilate the room in which the appliance is situated
- It is dangerous to alter the specifications or modify this product in any way. Any damage to the cord may cause a short circuit, fire and/or electric shock.

[1] If there is a light in the compartment.
[2] If there is a freezer compartment.
[3] If there is a fresh-food storage compartment.

- This appliance is intended to be used in a household and similar applications such as
  - staff kitchen areas in shops, offices and other working environments;
  - farm houses and by clients in hotels, motels and other residential type environments;
  - bed and breakfast type environments;
  - catering and similar non-retail applications.

⚠ WARNING!

- Any electrical components (plug, power cord, compressor and etc.) must be replaced by a certified service agent or qualified service personnel.
- The light bulb supplied with this appliance is a “special use light bulb” usable only with the appliance supplied. This “special use lamp” is not usable for domestic lighting.

- Power cord must not be lengthened.
- Make sure that the power plug is not squashed or damaged by the back of the appliance. A squashed or damaged power plug may overheat and cause a fire.
- Make sure that you can come to the main plug of the appliance.
- Do not pull the main cable.
- If the power plug socket is loose, do not insert the power plug. There is a risk of electric shock or fire.
- You must not operate the appliance without the lamp.
- This appliance is heavy. Care should be taken when moving it.
- Do not remove nor touch items from the freezer compartment if your hands are damp/wet, as this could cause skin abrasions or frost/freezer burns.
- Avoid prolonged exposure of the appliance to direct sunlight.

Daily use

- Do not put hot things on the plastic parts in the appliance.
- Do not place food products directly against the rear wall.
- Frozen food must not be re-frozen once it has been thawed out. [2]
- Store pre-packed frozen food in accordance with the frozen food manufacture, s instructions. [2]
- Appliance, s manufactures storage recommendations should be strictly adhered to. Refer to relevant instructions.
- Do not place carbonated of fizzy drinks in the freezer compartment as it creates pressure on the container, which may cause it to explode, resulting in damage to the appliance.[2]
- Ice lollies can cause frost burns if consumed straight from the appliance.[2]

Care and cleaning

- Before maintenance, switch off the appliance and disconnect the main plug from the power socket.
- Do not clean the appliance with metal objects.
- Do not use sharp objects to remove frost from the appliance. Use a plastic scraper. [2]
- Regularly examine the drain in the refrigerator for defrosted water. If necessary, clean the drain. If the drain is blocked, water will collect at the bottom of the appliance. [3]

Installation

IMPORTANT! For electrical connection carefully follow the instructions given in specific paragraphs.

- Unpack the appliance and check if there are damages on it. Do not connect the appliance if it is damaged. Report possible damages immediately to the place you bought it. In that case retain packing.
- It is advisable to wait at least four hours before connecting the appliance to allow the oil to flow back in the compressor.

- Adequate air circulation should be provided around the appliance, lacking this leads to overheating. To achieve sufficient ventilation, follow the instructions relevant to installation.
- Wherever possible the spacers of the product should be against a wall to avoid touching or catching warm parts (compressor, condenser) to prevent possible burn.
- The appliance must not be located close to radiators or cookers.
- Make sure that the main plug is accessible after the installation of the appliance.

Service

- Any electrical work required to do the servicing of the appliance should be carried out by a qualified electrician or competent person.
- This product must be serviced by an authorized Service Center, and only genuine spare parts must be used.

Energy saving

- Do not put hot food in the appliance;
- Do not pack food close together as this prevents air circulating;
- Make sure food does not touch the back of the compartment(s);
- If electricity goes off, do not open the door(s);
- Do not open the door(s) frequently;
- Do not keep the door(s) open for a long time;
- Do not set the thermostat on exceeding cold temperatures;
- Some accessories, such as drawers, can be removed to get larger storage volume and lower energy consumption.

Environment Protection

This appliance does not contain gasses which could damage the ozone layer, in either its refrigerant circuit or insulation materials. The appliance shall not be discarded together with the urban refuse and rubbish. The insulation foam contains flammable gases: the appliance shall be disposed according to the appliance regulations which can be obtained from your local authorities. Avoid damaging the cooling unit, especially the heat exchanger. The materials used on this appliance marked by the ♲ symbol are recyclable.

The symbol on the product or on its packaging indicates that this product may not be treated as household waste. Instead it should be taken to the appropriate collection point for the recycling of electrical and electronic equipment. By ensuring this product is disposed of correctly, you will help prevent potential negative consequences to the environment and human health, which could otherwise be caused by inappropriate waste handling of this product. For more detailed information about recycling of this product, please contact your local council, your household waste disposal service or the shop where you purchased the product.

Packaging materials

The materials with the symbol are recyclable. Dispose the packaging in a suitable collection container to recycle it.

Disposal of the appliance

1. Disconnect the power plug from the power socket.
2. Cut off the power cable and discard it.

OVERVIEW

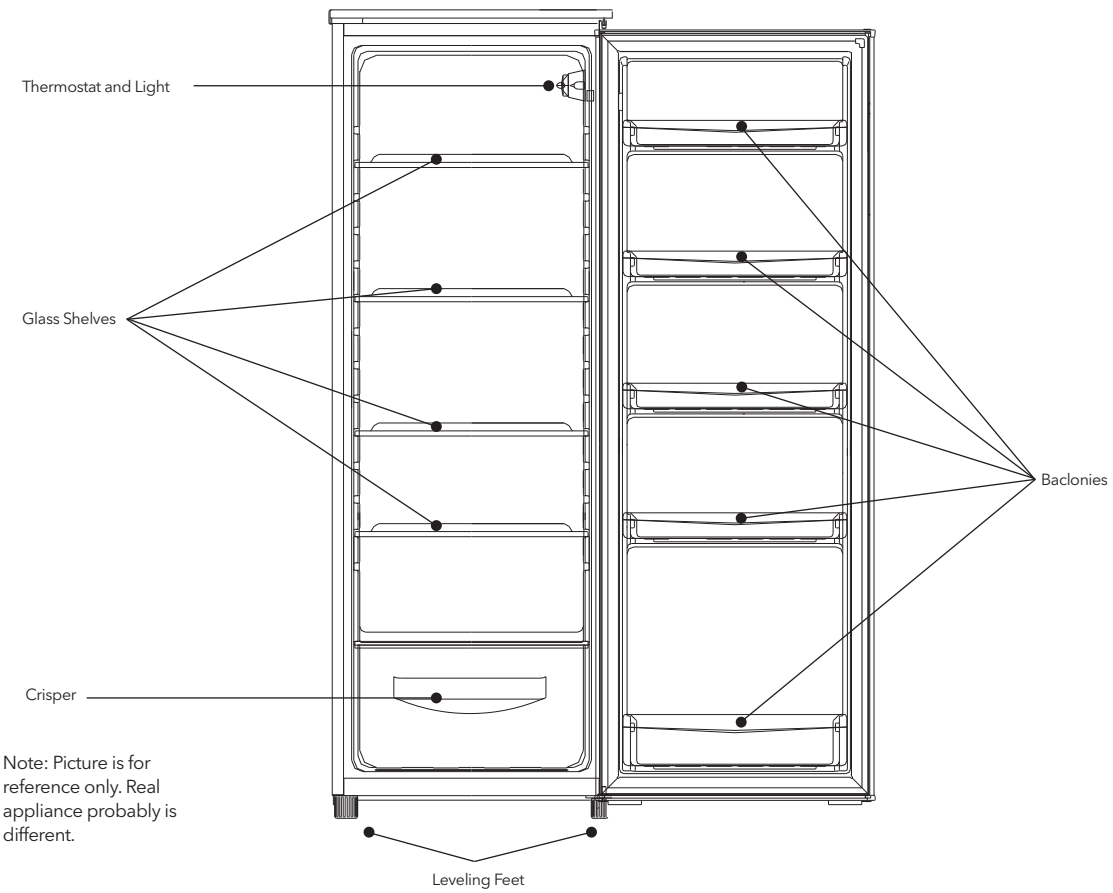

Note: Picture is for reference only. Real appliance probably is different.

ENG

REVERSE DOOR

Tools required: Philips screwdriver, Flat bladed screwdriver, Hexagonal spanner.

- Ensure the unit is unplugged and empty.
- To take the door off, it is necessary to tilt the unit backwards. You should rest the unit on something solid so that it will not slip during the door reversing process.
- All parts removed must be saved to do the reinstallation of the door.
- Do not lay the unit flat as this may damage the coolant system.
- It's better that 2 people handle the unit during assembly.

1

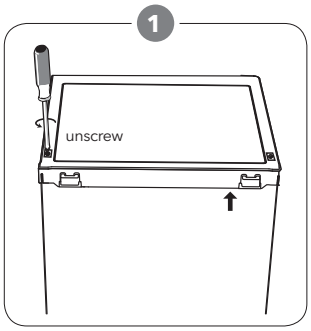

Remove two screws at rear side of top cover.

2

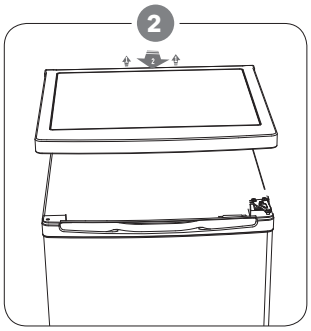

Remove top cover and place it aside.

3

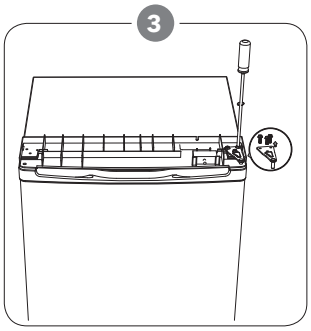

Unscrew top hinge and then remove door and place it on a soft pad to avoid scratching.

4

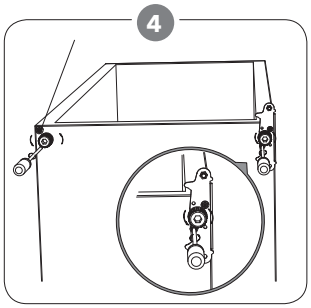

Unscrew bottom hinge. Then remove the adjustable feet from both sides.

5

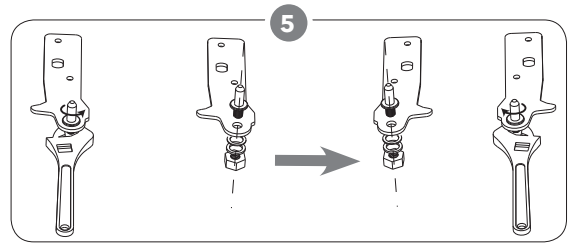

Unscrew and remove the bottom hinge pin, turn the bracket over and replace it.

6

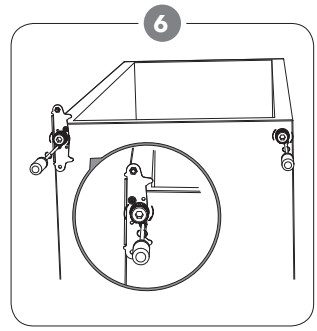

Refit the bracket fitting the bottom hinge pin. Replace both adjustable feet.

7

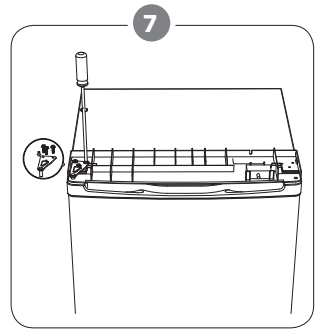

Place the door back on. Ensure the door is aligned horizontally and vertically, so that the seals are closed on all sides before finally tightening the top hinge.

8

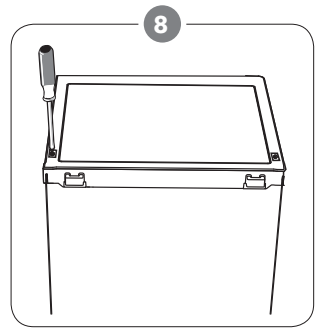

Put the top cover and fix it with 2 screws on the back.

INSTALLATION

Install door external handle (if external handle is present)

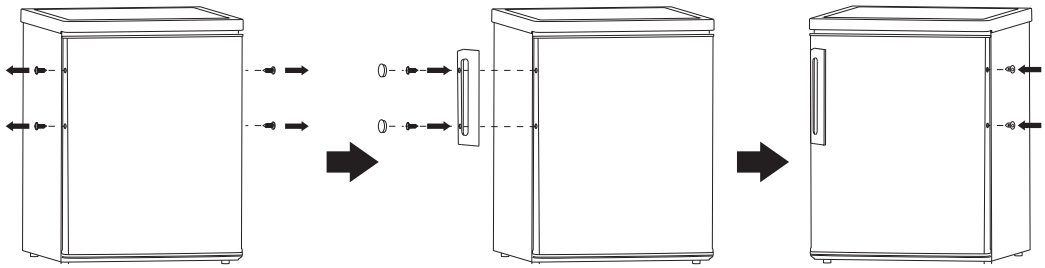

Rear spacer

Screw the rear spacers at the rear of the unit.

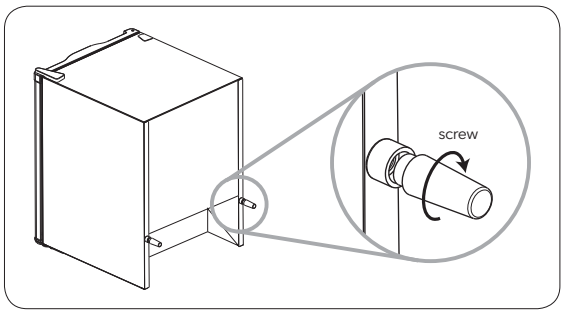

Space Requirement

- Keep enough space for opening of doors.
- Keep at least 50mm gap at two sides.

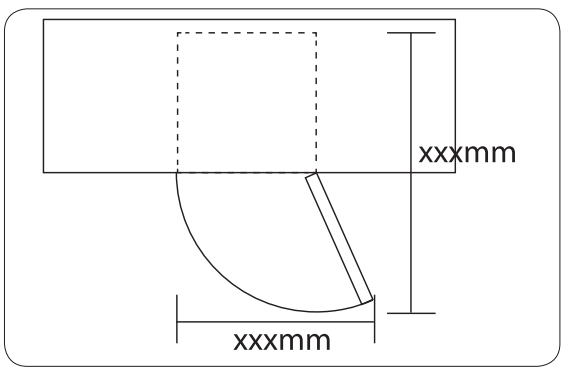

Levelling the unit

To do this adjust the two levelling feet at front of the unit.
If the unit is not level, the doors and magnetic seal alignments will not be covered properly.

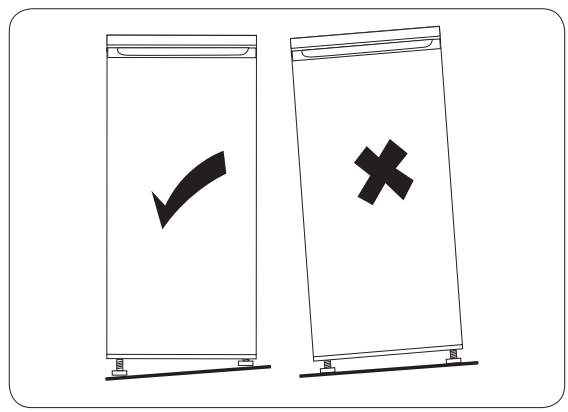

Positioning

Install this appliance at a location where the ambient temperature corresponds to the climate class indicated on the rating plate of the appliance:

Climate class	Ambient temperature
SN	+10°C to +32°C
N	+16°C to +32°C
ST	+16°C to +38°C
T	+16°C to +43°C

Location

The appliance should be installed well away from sources of heat such as radiators, boilers, direct sunlight etc. Ensure that air can circulate freely around the back of the cabinet to ensure best performance. If the appliance is positioned below an overhanging wall unit, the minimum distance between the top of the cabinet and the wall unit must be at least 100 mm. Ideally, however, the appliance should not be positioned below overhanging wall units. Accurate leveling is ensured by one or more adjustable feet at the base of the cabinet.

WARNING!

It must be possible to disconnect the appliance from the mains power supply; the plug must therefore be easily accessible after installation.

Electrical connection

Before plugging in, ensure that the voltage and frequency shown on the rating plate correspond to your domestic power supply. The appliance must be grounded. The power supply cable plug is provided with a contact for this purpose. If the domestic power supply socket is not grounded, connect the appliance to a separate grounder in compliance with current regulations, consulting a qualified electrician.
The manufacturer declines all responsibility if the above safety precautions are not observed. This appliance complies with the E.E.C. Directives.

DAILY USE

First use

Cleaning the interior
Before using the appliance for the first time, wash the interior and all internal accessories with lukewarm water and some neutral soap so as to remove the typical smell of a brand new product, then dry thoroughly

IMPORTANT! Do not use detergents or abrasive powders, as these will damage the finish.

Temperature Setting

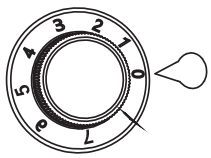

- Plug on your appliance. The internal temperature is controlled by a thermostat. There are 8 settings. 1 is warmest setting, 7 is the coldest setting and 0 is to turn off the appliance.
- The appliance may not operate at the correct temperature if it is in a particularly hot or if you open the door often.

Accessories

Movable shelves
The walls of the refrigerator are equipped with a series of runners so that the shelves can be positioned as desired.

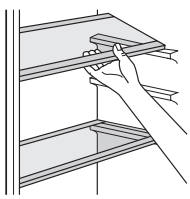

Positioning the door balconies

To permit storage of food packages of various sizes, the door balconies can be placed at different heights. To make these adjustments proceed as follows: gradually pull the balcony in the direction of the arrows until it comes free, then reposition as required.

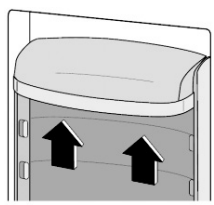

Hints for fresh food refrigeration

To obtain the best performance:
- Do not store warm food or evaporating liquids in the refrigerator
- Do cover or wrap the food, particularly if it has a strong flavor

Hints for refrigeration

- Meat (all types): wrap in polythene bags and place on the glass shelves above the vegetable drawer.
- For safety, store in this way only one or two days at the most.
- Cooked foods, cold dishes, etc...: these should be covered and may be placed on any shelf.
- Fruit and vegetables: these should be thoroughly cleaned and placed in the special drawer(s) provided.
- butter and cheese: these should be placed in special airtight containers or wrapped in aluminum foil or polythene bags to exclude as much air as possible.
- Milk bottle: these should have a cap and should be stored in the balconies on the door.
- Bananas, potatoes, onions and garlic, if not packed, must not be kept in the fridge.

Cleaning

For hygienic reasons the appliance interior, including interior accessories, should be cleaned regularly.

CAUTION!

The appliance may not be connected to the mains during cleaning. Danger of electrical shock! Before cleaning switch the appliance off and remove the plug from the mains, or switch off or turn out the circuit breaker or fuse. Never clean the appliance with a steam cleaner. Moisture could accumulate in electrical components, danger of electrical shock! Hot vapors can lead to the damage of plastic parts. The appliance must be dry before it is placed back into service.

IMPORTANT! Ethereal oils and organic solvents can attack plastic parts, e.g. lemon juice or the juice form orange peel, butyric acid, cleanser that contain acetic acid.

- Do not allow such substances to come into contact the appliance parts.
- Do not use any abrasive cleaners
- Remove the food from the freezer. Store them in a cool place, well covered.
- Switch the appliance off and remove the plug from the mains, or switch off the circuit breaker or fuse.
- Clean the appliance and the interior accessories with a cloth and lukewarm water. After cleaning wipe with fresh water and rub dry.
- After everything is dry place appliance back into service.

Replace the lamp

CAUTION!

Before replacing the lamp, shall disconnect the appliance from mains power supply.

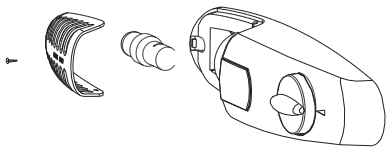

Lamp specification is listed in rating label.
Follow below process to replace the lamp:
1. Set the temperature regulation knob at number "0" to switch off the appliance.
2. Unplug the appliance to make sure the appliance is disconnected from main power supply.
3. Remove the screw of the lamp cover.
4. Pull the lamp cover out.
5. Unscrew the lamp.
6. Fit new lamp according to the opposite direction, then replace the lamp cover and screw.
7. Plug in the appliance and regulate the knob to right position.

TROUBLESHOOTING

CAUTION!

Before troubleshooting, disconnect the power supply. Only a qualified electrician of competent person must do the troubleshooting that is not in this manual.
IMPORTANT! There are some sounds during normal use (compressor, refrigerant circulation).

Problem	Possible cause	Solution
Appliance does not work	Temperature regulation knob is set at number "0".	Set the knob at other number to switch on the appliance.
	Power plug is not plugged in or is loose	Insert power plug.
	Fuse has blown or is defective	Check fuse, replace if necessary.
	Socket is defective	Socket malfunctions are to be corrected by an electrician.
The food is too warm.	Temperature is not properly adjusted.	Please look in the initial Temperature Setting section.
	Door was open for an extended period.	Open the door only as long as necessary.
	A large quantity of warm food was placed in the appliance within the last 24 hours.	Turn the temperature regulation to a colder setting temporarily.
	The appliance is near a heat source.	Please look in the installation location section.
Appliance cools too much	Temperature is set too cold.	Turn the temperature regulation knob to a warmer setting temporarily.
Unusual noises	Appliance is not level.	Re-adjust the feet.
	The appliance is touching the wall or other objects.	Move the appliance slightly.
	A component, e.g. a pipe, on the rear of the appliance is touching another part of the appliance or the wall.	If necessary, carefully bend the component out of the way.
Water on the floor	Water drain hole is blocked.	See the Cleaning section.
Side panel is hot	Condenser is inside the panel.	It's normal.

If the malfunction shows again, contact the Service Center.

⚠ SIGURNOSNE UPUTE

Radi vlastite sigurnosti osigurajte sigurnu uporabu, prije nego što prvi put instalirate i koristite uređaj, pročitajte ovaj korisnički vodič, uključujući savjete i upozorenja. Da biste izbjegli nepotrebne pogreške i nezgode, važno je osigurati da su sve osobe koje koriste uređaj temeljito upoznate s njegovim radom i sigurnosnim funkcijama. Pridržavajte se ovih uputa i pripazite da su uključene u uređaj ako se premjesti ili proda, tako da svatko tko ga koristi tijekom svog života bude svjestan pravilne upotrebe i sigurnosti uređaja.
Obratite pažnju na ovaj korisnički priručnik radi vaše osobne sigurnosti i sigurnosti imovine, jer proizvođač nije odgovoran za štetu uzrokovanu nedostacima.

Sigurnost djece i nesamostalnih osoba

- Ovaj uređaj mogu koristiti djeca uzrasta 8 godina ili starije i osobe smanjenih tjelesnih, senzornih ili mentalnih sposobnosti ili nedostatka iskustva i znanja ako su pod nadzorom ili ako im se daju upute u vezi sa sigurnom uporabom uređaja i ako su svjesni potencijalnog rizika.
- Djeca bi trebala biti pod nadzorom kako bi se osiguralo da se ne igraju s uređajem.
- Djeca ne bi trebala biti uključena u čišćenje i održavanje, osim ako nisu navršila 8 godina i moraju biti pod obveznim nadzorom.
- Svu ambalažu čuvajte izvan dohvata djece. Postoji opasnost od gušenja.
- Ako odlučite da uređaj više nećete koristiti, iskopčajte ga iz struje, prerežite kabel za napajanje (što je moguće bliže uređaju) i uklonite vrata kako biste spriječili da djeca koja se igraju dožive strujni udar ili se zaključaju u uređaj.
- Ako ovaj uređaj ima magnetnu gumu na vratima, a vi želite njime zamijeniti stariji uređaj koji je bio zatvoren oprugom na vratima ili poklopcu, onemogućite postupak zatvaranja starijeg uređaja oprugom. To će spriječiti da uređaj postane smrtonosna zamka za dijete.

Opća sigurnost

⚠ UPOZORENJE!

- U otvorima za ventilaciju u kućištu hladnjaka ili instalacijskoj strukturi ne smije biti začepljenja.
- Ne upotrebljavajte mehaničke uređaje ili druge uređaje za ubrzavanje postupka odmrzavanja, osim proizvoda koje preporučuje proizvođač uređaja.
- Ne oštećujte rashladni sustav.
- Ne stavljajte druge električne uređaje (poput aparata za sladoled) u hladnjak, osim ako to nije odobrio proizvođač.
- Ne dodirujte žarulju ako radi dulje vrijeme, jer može biti jako vruća.[1]

- U ovom uređaju nemojte čuvati eksplozivne tvari, poput paketa raspršivača zapaljivog plina.
- Rashladno sredstvo, izobutan (R600a), nalazi se u rashladnom sustavu uređaja, to je prirodni plin s visokom razinom ekološke kompatibilnosti, ali izuzetno zapaljiv.
- Pripazite da tijekom transporta ili instalacije ne oštete nijednu komponentu rashladnog sustava uređaja.
  - izbjegavajte otvoreni plamen i izvore zapaljivosti
  - temeljito prozračite sobu u kojoj se nalazi uređaj
- Opasno je mijenjati specifikacije ili modificirati proizvod na bilo koji način. Sva oštećenja kabela mogu prouzročiti kratki spoj, požar i/ili električni udar.
- Ovaj je uređaj namijenjen za kućanstvo i za slične programe, poput:
  - prostora za zaposlene u kuhinji, u trgovinama, kancelarije i druga radna okruženja;
  - poljoprivredna domaćinstva i od strane hotelskih i motelskih gostiju, kao i drugih vrsta ovakvih objekata;
  - objekti koji pružaju uslugu noćenja sa doručkom;
  - catering i slične neprodajne namjene.

⚠ UPOZORENJE!

- Bilo koji električni dio (utikač, kabel za napajanje, kompresor itd.) mora zamijeniti ovlašteni serviser ili kvalificirano osoblje.
- Žarulja isporučena s ovim uređajem je "svjetiljka posebne namjene" i može se koristiti samo za uređaj s kojim je isporučena. Ova "žarulja posebne namjene" ne može se koristiti za kućnu rasvjetu.

- Kabel za napajanje se ne smije produžiti.
- Provjerite je li utikač na stražnjoj strani uređaja zgnječen ili oštećen. Zdrobljeni ili oštećeni utikač može uzrokovati njegovo pregrijavanje i požar.
- Provjerite je li vam dostupan glavni utikač uređaja.
- Nemojte izvlačiti glavni kabel.
- Ako utičnica nije fiksirana, nemojte spajati uređaj. Postoji rizik od strujnog udara ili vatre.
- Na uređaju ne smijete raditi ništa bez osvjetljenja.
- Uređaj je težak. Budite oprezni pri premještanju uređaja.
- Ne uklanjajte i ne dodirujte elemente iz odjeljka za zamrzavanje ako su vam ruke vlažne / mokre jer to može prouzročiti ogrebotine ili ozebline na koži.
- Izbjegavajte dugotrajno izlaganje uređaja izravnoj sunčevoj svjetlosti.

Dnevna upotreba

- Ne stavljajte vruće predmete na plastične dijelove uređaja.
- Ne stavljajte prehrambene proizvode uz stražnji zid.
- Smrznuta hrana ne smije se ponovno zamrzavati nakon odmrzavanja.[2]
- Čuvajte unaprijed zapakiranu smrznutu hranu u skladu s uputama proizvođača u vezi sa smrznutom hranom.[2]
- Strogo se pridržavajte preporuka proizvođača u vezi s držanjem stvari u uređaju. Slijedite odgovarajuće upute.
- Ne stavljajte gazirana pića u odjeljak za zamrzavanje, jer to stvara pritisak, što može dovesti do pucanja ambalaže, što može oštetiti uređaj.[2]

Održavanje i čišćenje

- Prije održavanja isključite uređaj ili isključite napajanje.
- Uređaj nemojte čistiti metalnim predmetima.
- Nemojte koristiti oštre predmete za uklanjanje leda s uređaja. Koristite plastična sredstva za struganje. [2]
- Redovito provjeravajte odleđeni odvod u hladnjaku. Ako je potrebno, očistite odvod. Ako je odvod blokiran, voda će se skupljati na dnu uređaja. [3]

Ugradnja uređaja

VAŽNO! Da biste se priključili na električnu mrežu, pažljivo slijedite upute date u određenim dijelovima priručnika.
Raspakirajte uređaj i provjerite je li oštećen. Uređaj nemojte priključivati na električnu mrežu ako je oštećen. Moguću štetu prijavite odmah na mjestu gdje ste je kupili. U tom slučaju zadržite pakiranje uređaja.

- Preporučuje se pričekati najmanje četiri sata prije spajanja uređaja kako bi se ulje vratilo u kompresor.
- Potrebno je osigurati odgovarajući protok zraka oko uređaja, a njegov nedostatak može dovesti do pregrijavanja. Slijedite upute potrebne za instalaciju uređaja kako biste postigli odgovarajući protok zraka.

[1] Ukoliko u uređaju postoji.
[2] Ukoliko postoji dio za zamrzavanje.
[3] Ukoliko postoji dio za čuvanje svježe hrane.

- Gdje god je to moguće, između uređaja i zida mora se postaviti odstojnik kako bi se izbjeglo dodirivanje ili zahvaćanje vrućih dijelova (kompresor, kondenzator) kako bi se izbjegle moguće opekline.
- Uređaj se ne smije nalaziti u blizini radijatora ili peći.
- Provjerite je li omogućen jednostavan pristup glavnom utikaču čak i nakon instaliranja uređaja.

Servisiranje

- Svako servisiranje uređaja, koje zahtijeva električne radove, treba obaviti kvalificirani električar ili nadležna osoba.
- Popravke uređaja može obavljati samo ovlašteni servisni centar, a mogu se koristiti samo originalni rezervni dijelovi.

Ušteda energije

- Ne stavljajte vruću hranu u uređaj;
- Nemojte pakirati svu hranu zajedno, jer to sprečava cirkulaciju zraka;
- Pazite da hrana ne dodiruje stražnju stranu pretinca;
- Ako nestane struje, ne otvarajte vrata;
- Ne otvarajte često vrata;
- Ne držite vrata dugo otvorena;
- Nemojte postavljati termostat na izuzetno niske temperature
- Određeni elementi, kao što su ladice, mogu biti uklonjeni, kako bi
- se napravila veća zapremina za skladištenje, i smanjila potrošnja energije.

Zaštita okoliša

Ovaj uređaj ne sadrži plinove koji mogu oštetiti ozonski omotač, niti u rashladnom sustavu, niti u izolacijskim materijalima. Uređaj se ne smije odlagati sa gradskim ili kućnim otpadom. Izolacijska pjena sadrži zapaljive plinove: uređaj treba zbrinuti u skladu s propisima za uređaje koje izdaju lokalne vlasti. Izbjegavajte oštećivanje dijela za hlađenje, posebno dijela za izmjenu topline. Materijali korišteni za ovaj uređaj mogu se reciklirati ako su označeni simbolom za recikliranje.

Oznaka na proizvodu ili na ambalaži označava da se s tim proizvodom ne smije postupati kao s kućnim otpadom. Umjesto toga, treba ga ostaviti na odgovarajućem mjestu, na kojem se sakuplja električna i elektronska oprema. Osiguravanjem da je proizvod ispravno odložen, pomoći ćete u sprečavanju potencijalnih negativnih posljedica na okoliš i ljudsko zdravlje, koje inače mogu nastati nepravilnim odlaganjem ovog uređaja. Za više detalja o recikliranju ovog proizvoda, obratite se lokalnom gradskom uredu, službi za odlaganje kućnog otpada ili trgovini u kojoj ste kupili proizvod.

Materijali ambalaže

Materijali označeni ovim simbolom mogu se reciklirati. Ambalažu odložite u odgovarajući spremnik za prikupljanje otpada za recikliranje.

Odlaganje uređaja

1. Prekinite napajanje uređaja strujom.
2. Odrežite kabel za napajanje i bacite ga.

PREGLED

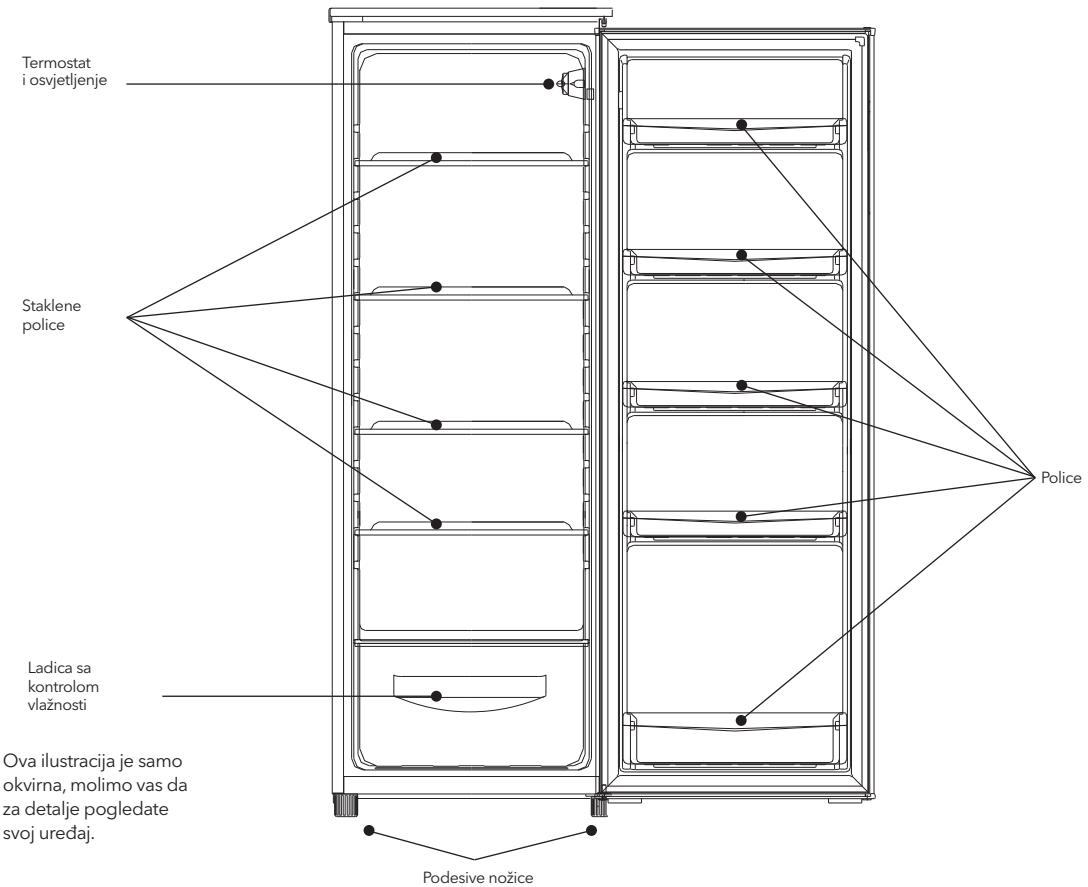

Ova ilustracija je samo okvirna, molimo vas da za detalje pogledate svoj uređaj.

ZAMJENA SMJERA OTVARANJA VRATA

Potreban alat: križni odvijač, ravni odvijač, šesterokutni ključ.

- Pobrinite se da uređaj bude isključen i prazan.
- Da biste uklonili vrata, uređaj trebate nagnuti unatrag. Uređaj treba postaviti na tvrdu podlogu, tako da ne sklizne pri promjeni položaja vrata.
- Svi uklonjeni dijelovi moraju se sačuvati kako bi se vrata ponovno postavila.
- Uređaj nemojte postavljati u vodoravni položaj jer to može oštetiti sustav hlađenja.
- Preporučuje se da u instalaciji sudjeluju dvije osobe.

1

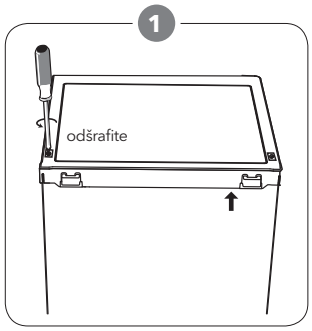

Uklonite dva vijka sa zadnje strane gornjeg poklopca.

2

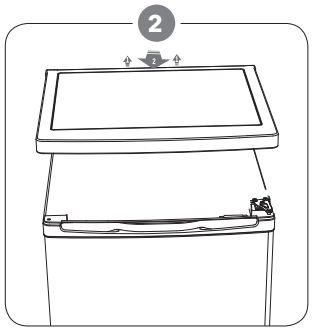

Uklonite gornji poklopac i odložite ga sa strane.

3

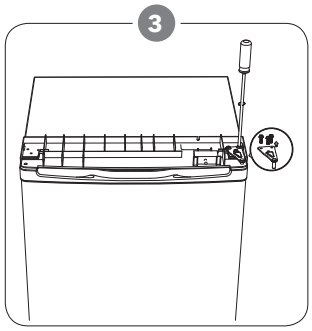

Odvinite gornju šarku i onda uklonite vrata i odložite ih na mekanu površinu, kako biste izbjegli ogrebotine.

4

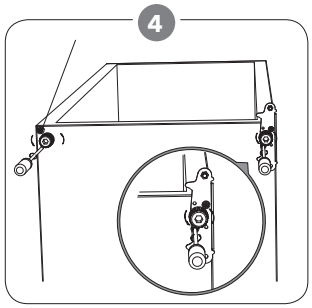

Odvinite donju šarku. Zatim uklonite podesive nožice s obje strane.

5

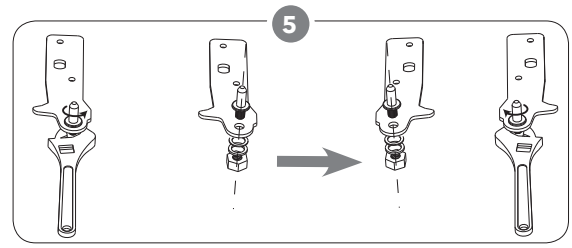

Odvinite i uklonite donju iglu na šarci, i okrenite podupirač, zatim ga vratite.

6

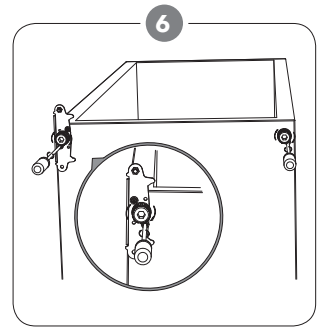

Ponovo postavite podupirač, tako što ćete staviti iglu. Vratite obje podesive nožice.

7

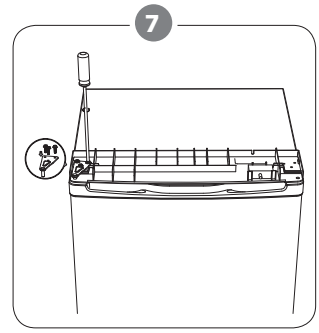

Namjestite vrata. Pobrinite se da vrata budu poravnana horizontalno i vertikalno, tako da guma prijanja sa svih strana prije nego što konačno pričvrstite gornju šarku.

8

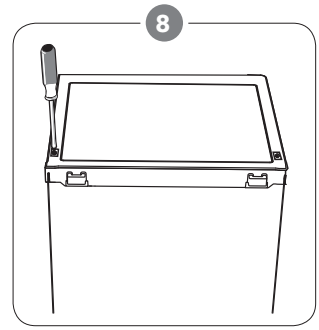

Stavite gornji poklopac i fiksirajte ga s dva vijka sa zadnje strane.

UGRADNJA UREĐAJA

Postavite ručku za vrata

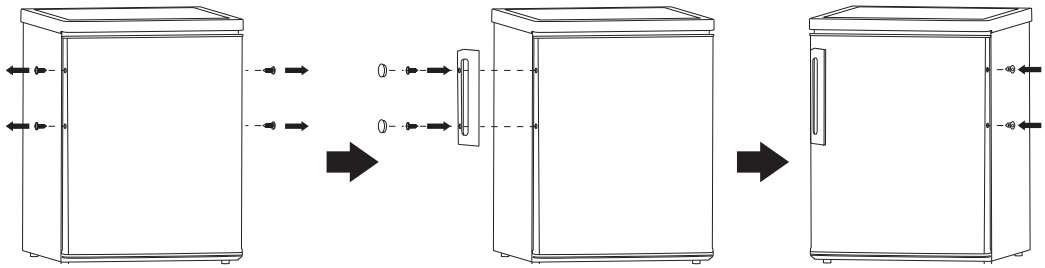

Razmaknica sa zadnje strane

Privijte razmaknicu na stražnju stranu uređaja.

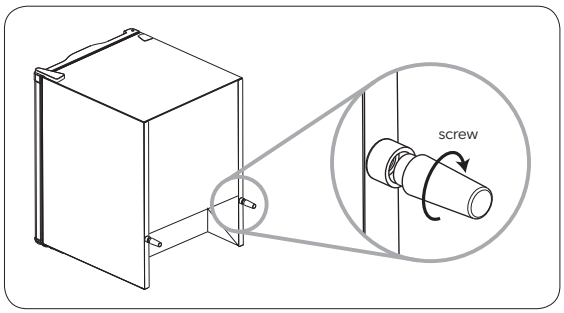

Potrebe prostora

- Ostavite dovoljno mjesta za otvaranje vrata.
- Ostavite najmanje 50mm razmaka s obje strane

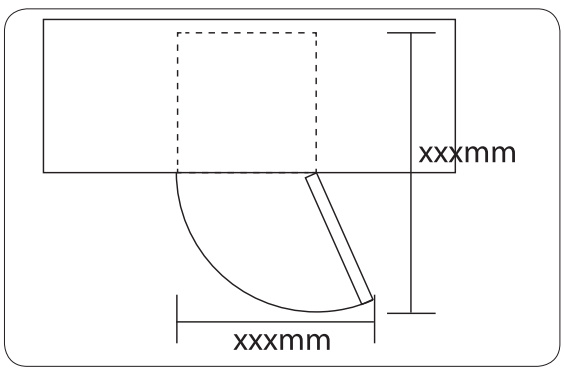

Nivelacija uređaja

Da biste to učinili, podesite dvije nožice za podešavanje na prednjoj strani uređaja. Ako uređaj nije poravnat, vrata i magnetska guma neće stati pravilno.

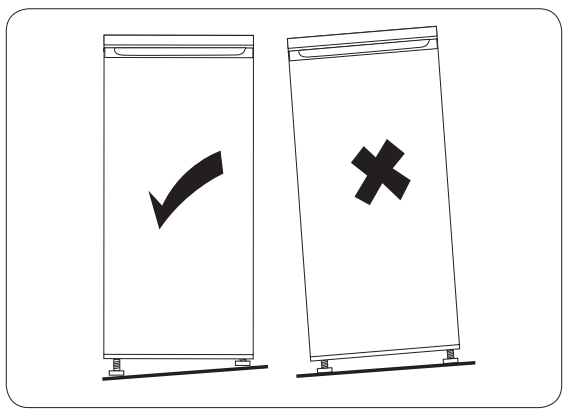

Postavljanje uređaj

Postavite ovaj uređaj na mjesto, na kojem će sobna temperatura odgovarati klimatskom razredu, naznačenom na specifikaciji proizvoda:

Klimatski razred	Sobna temperatura
SN	+10°C to +32°C
N	+16°C to +32°C
ST	+16°C to +38°C
T	+16°C to +43°C

Lokacija

Uređaj treba biti postavljen daleko od izvora topline, kao što su radijatori, bojleri, izlaganje direktnim sunčevim zrakama itd. Pobrinite se da zrak slobodno cirkulira oko zadnjeg dijela hladnjaka, kako biste osigurali najbolji učinak. Ukoliko je uređaj postavljen ispod visećeg dijela, minimalni razmak između vrha uređaja i visećeg dijela treba biti bar 100 mm. Idealno bi bilo da uređaj ne bude postavljen ispod visećeg dijela. Odgovarajuća nivelacija se postiže uz pomoć jedne ili više podesnih nožica, ovisno o uređaju.

UPOZORENJE!

Isključivanje uređaja mora biti omogućeno; iz tog razloga utičnica mora biti dostupna nakon instaliranja uređaja.

Povezivanje na struju

Prije uključivanja provjerite odgovaraju li napon i frekvencija prikazani u tablici specifikacija naponu u kućanstvu. Uređaj mora biti uzemljen. Kabel za napajanje je u tu svrhu opremljen kontaktom. Ako kućanska utičnica nije uzemljena, spojite uređaj na zasebno uzemljenje u skladu s važećim propisima; obratite se kvalificiranom električaru.
Proizvođač ne snosi nikakvu odgovornost ako se ne poštuju gore navedene preventivne mjere. Ovaj uređaj udovoljava zahtjevima EEC smjernica.

DNEVNA UPOTREBA

Prva upotreba

Čišćenje unutrašnjosti uređaja
Prije prve upotrebe uređaja očistite unutrašnjost i sve unutarnje elemente mlakom vodom i neutralnim sapunom kako biste uklonili tipičan miris novog proizvoda, a zatim ga dobro osušite.

VAŽNO! Ne koristite deterdžente ili abrazive, jer mogu oštetiti površinu.

Podešavanje temperature

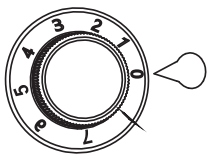

- Uključite svoj uređaj. Unutarnju temperaturu regulira termostat. Postoji 8 razina temperature, 1 je najtoplija razina, 7 je najhladnija, a 0 znači da je uređaj isključen.
- Uređaj možda neće raditi na pravoj temperaturi ako je vrlo vruće ili ako vrata često otvarate.

Dodatni elementi

Police koje se mogu pomicati
Zidovi hladnjaka imaju niz utora, tako da se police mogu prilagoditi po želji.

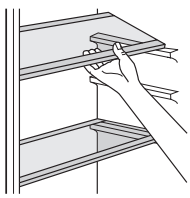

Podešavanje polica na vratima

Kako bi se omogućilo skladištenje hrane u različitim veličinama, police vrata mogu se prilagoditi različitim razinama. Da biste to prilagodili, učinite sljedeće: Postupno spuštajte policu u smjeru strelice dok se ne oslobodi, a zatim je postavite po potrebi.

Korisni savjeti

Kako biste dobili najbolji učinak:
- Ne čuvajte vruću hranu ili tekućine koje isparavaju u hladnjaku
- Pokrijte ili zamotajte hranu, pogotovo ako ima jak miris

Savjeti za čuvanje hrane u hladnjaku

- Meso (sve vrste): zamotajte u plastične vrećice i stavite na staklene police iznad ladice za povrće.
- Zbog sigurnosti hranu na ovaj način čuvajte jedan dan, najviše dva.
- Kuhana hrana, hladna jela, itd ...: trebaju biti pokrivena i mogu se čuvati na bilo kojoj polici.
- Voće i povrće: treba ga temeljito oprati i spremiti u ladice namijenjene za odlaganje.
- Maslac i sir: treba staviti u posebne hermetičke posude ili zamotati u aluminijske folije ili polietilenske vrećice kako bi se uklonilo što više zraka.
- Boce s mlijekom/jogurtom: treba ih zatvoriti i držati u policama vrata.
- Banane, krumpir, luk i bijeli luk, ukoliko nisu zapakirani, ne smiju biti čuvani u hladnjaku.

Čišćenje

Iz higijenskih razloga treba redovito čistiti unutrašnjost uređaja, uključujući unutarnje elemente.

OPREZ!

Uređaj tijekom čišćenja ne smije biti priključen na struju. Postoji opasnost od strujnog udara! Prije čišćenja uređaja isključite ga i isključite napajanje ili isključite prekidač ili osigurač.
Uređaj nikada ne čistite parnim čistačem. Vlaga se može nakupiti u električnim komponentama, opasnost od strujnog udara! Pare mogu oštetiti plastične dijelove. Uređaj mora biti suh prije ponovne upotrebe.

VAŽNO! Eterična ulja i organska otapala mogu nagrizati plastične dijelove, na primjer limunov sok ili sok od narančine kore, karboksilne kiseline, sredstva za čišćenje koja sadrže octenu kiselinu.

- Ne dopustite da takve tvari dođu u kontakt s dijelovima uređaja.
- Nemojte koristi abrazivna sredstva za čišćenje
- Uklonite hranu iz zamrzivača. Hranu čuvajte na hladnom mjestu, i dobro je pokrijte.
- Isključite uređaj i prekinite dotok električne energije, ili isključite automatsku sklopku ili osigurač.
- Očistite uređaj i unutarnje elemente tkaninom i mlakom vodom. Nakon čišćenja isperite čistom vodom i osušite krpom.
- Nakon što sve bude suho, ponovo uključite uređaj.

Mijenjanje žarulje

OPREZ!

Prije zamjene žarulje, trebali bi prekinuti napajanje uređaja strujom.

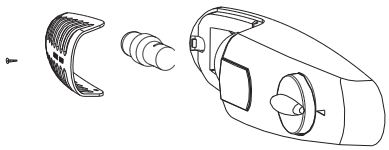

Specifikacije žarulje navedene su na naljepnici.
Slijedite korake u nastavku za zamjenu žarulje:

1. Postavite regulator temperature na "0" kako biste isključili uređaj.
2. Isključite uređaj kako biste bili sigurni da uređaj nije povezan sa izvorom napajanja.
3. Uklonite vijak sa štitnika za žarulju.
4. Izvucite štitnik za žarulju.
5. Odvinite žarulju.
6. Podesite novu žarulju u suprotnom pravcu, onda vratite štitnik za žarulju i vijak.
7. Priključite uređaj na napajanje i okrenite kotačić na odgovarajuću poziciju.

RJEŠAVANJE PROBLEMA

OPREZ!

Prije rješavanja problema odspojite napajanje. Samo kvalificirani električar ili kompetentna osoba trebaju riješiti problem koji nije naveden u ovom priručniku.

VAŽNO! Postoje određeni zvukovi koje uređaj proizvodi tijekom normalne uporabe (kompresor, rashladni dio uređaja).

Problem	Mogući uzrok	Rješenje
Uređaj ne radi	Regulator temperature je postavljen na "0".	Postavite regulator temperature na neki drugi broj, kako biste uključili uređaj.
	Uređaj nije priključen na strujni krug.	Umetnite utikač.
	Osigurač je ispao ili je neispravan.	Provjerite osigurač, zamjenite ga ako je potrebno.
	Utičnica je neispravna.	Kvarove utikača treba popraviti električar.
Hrana je pretopla.	Temperatura nije pravilno podešena.	Molimo vas, pogledajte odjeljak za osnovnu razinu temperature.
	Vrata su bila otvorena duže vremena.	Držite vrata otvorenim samo onoliko, koliko je potrebno.
	Velika količina tople hrane je stavljena u uređaj u posljednja 24 sata.	Podesite regulator temperature privremeno na nižu temperaturu.
	Uređaj je blizu izvora topline.	Molimo vas, pogledajte odjeljak za lokaciju i instalaciju.
Uređaj previše hladi	Regulator temperature je podešen na hladno.	Podesite regulator temperature privremeno na višu temperaturu
Neobični zvukovi	Uređaj nije niveliran.	Ponovo podesite nožice.
	Uređaj dodiruje zid ili druge predmete.	Malo pomaknite uređaj.
	Dio, kao što je cjevovod na stražnjoj strani uređaja, dodiruje druge dijelove uređaja ili zid.	Ukoliko je potrebno, pažljivo uklonite dio koji predstavlja prepreku.
Voda na podu	Odvod je blokiran.	Pogledajte odjeljak za čišćenje.
Ploča sa strane je vruća	Kondenzator je unutar ploče.	To je normalno.

Ukoliko se kvar pojavi ponovo, kontaktirajte Servisni centar.

⚠ БЕЗБЕДНОСНИ УПАТСТВА

Поради сопствена безбедност и обезбедување на сигурна употреба, пред инсталацијата и првата употреба на уредот, прочитајте го ова Корисничко упатство, вклучувајќи ги и советите на внимателност. Со цел да се избегнат непотребни грешки и незгоди, важно е сите личности кои ќе го користат уредот да бидат детално запознаени со неговите операции и безбедносни функции. Зачувајте го ова упатство и погрижете се да биде во целина со уредот ако истиот биде преместен или продаден, како би, секој кој би го користел во текот на својот живот, би бил запознат со правилната употреба и безбедноста на уредот.
Ова корисничко упатство, имајте го во предвид поради својата лична сигурност и сигурноста на имотот, бидејќи производителот не е одговорен за штетата која би настанала поради Ваши направени пропусти.

Безбедност за деца и несамостојни личности

- Овој уред може да го користат деца на возраст од 8 години и повеќе, како и лица со намалени физички, сетилни или ментални способности, или со помалу искуство доколку се под надзор или им се дадени насоки за безбедна употреба на уредот, како и за можниот ризик.
- Децата би требали да бидат под надзор, како би биле сигурни дека не си играат со уредот.
- Чистењето и одржувањето не би требало да го прават деца, доколку не се на возраст од 8 години или повеќе и мораат да бидат под задолжителен надзор.
- Целата амбалажа чувајте ја надвор од дофат на деца. Постои опасност од гушење.
- Доколку одлучите повеќе да не го користите уредот, прекинете го напојувањето на уредот со струја, пресечете го кабелот за напојување (што е можно поблиску до уредот) и отстранете ја вратата, како би спречиле можност децата при играње да претпрат струен удар или да се затворат во уредот.
- Доколку овој уред има магнетна гума на вратата, а сакате да ја замените на некој постар уред кој се затворал со помош на пружина или поклопувач, тогаш оневозможете го затворањето на стариот уред со пружина. На тој начин ќе спречите смртоносна замка за детето.

Општа безбедност

⚠ ПРЕДУПРЕДУВАЊЕ!

- Одржувајте ги вентилационите отвори во куќиштето на фрижидерот или во вградената структура чисти од запушување.
- Не користете механички уреди или други предмети со цел да го забрзате процесот на одмрзнување, освен производи препорачани од страна на произведувачот на уредот.
- Не го оштетувајте системот за ладење.
- Не поставувајте други електрични уреди (како на пример уред за правење на сладолед) во уредот за ладење, освен ако производителот не ја одобрил и таа намена.
- Не ја допирајте сијалицата доколку работела подолго време, бидејќи може да биде многу жешка.[1]
- Не чувајте експлозивни супстанци, како што е амбалажа за спреј со запаллив гас во овој уред.
- Супстанца за ладење, изобутан (R600a), се наоѓа во системот за ладење на уредот – тоа е природен гас со високо ниво на еколошка компатибилност, но исклучително запаллив.
- Погрижете се во текот на транспортот или поставувањето на уредот да не биде оштетена ниту една компонента од системот за ладење на уредот.
  - избегнувајте отворен пламен и извори на запалливост
  - темелно проветрете ја просторијата, каде што се наоѓа уредот
- Опасно е да се менува спецификацијата или модифицира производот на било кој начин. Било какво оштетување на кабелот може да предизвика краток спој, пожар и/или струен удар.
- Овој уред е наменет за употреба во домаќинства и за случна примена, како што се
  - простории за вработени во кујна, во продавница, канцеларија и други работни простории;
  - замјоделски домаќинства, како и од страна на хотелски и мотелски гости и други видови на вакви објекти;
  - објекти кои пружаат услуга за ноќевање со доручек;
  - кетеринг и слична намена.

⚠ ПРЕДУПРЕДУВАЊЕ!

- Било која електрична компонента (приклучок, кабел за напојување, компресор и сл.) мора да биде заменет од страна на овластен сервисер или квалификуван работник.
- Сијалицата, која е доставена со овој уред, е "сијалица за специјална намена" и може да се користи за уредот со кој е доставена. Оваа "сијалица за специјална намена" не може да се користи за куќно осветлување.
- Кабелот за напојување не смее да се продолжува.
- Проверете дали приклучокот, на задната страна на уредот е притиснат или оштетен. Притиснат или оштетен уред може да доведе до прегревање и да предизвика пожар.
- Погрижете се, главниот приклучок на уредот да биде достапен.
- Не го извлекувајте главниот кабел.
- Доколку приклучокот не е фиксиран, не го приклучувајте апаратот. Постои ризик од струен удар или оган.
- Не смеете да работите ништо на уредот доколку е без осветлување.
- Уредот е тежок. Бидете внимателни при негово поместување.
- Не ги отстранувајте или допирајте елементите од делот за замрзнување ако имате влажни/мокри раце, бидејќи може да се предизвикаат гребаници или подмрзнување на кожата.
- Избегнувајте долготрајно изложување на апаратот на директна сончева свелина.

Дневна употреба

- Не оставајте загреани предмети на пластичниот дел од уредот.
- Не оставајте прехранбени производи позади задниот дел.
- Замрзнатата храна не смее повторно за се замрзнува, откако ќе се растопи.[2]
- Веќе спакуваната замрзната храна, чувајте ја во согласност со инструкциите на производителот, а во врска со користење на замрзната храна.[2]
- Придружувајте се стриктно до препораките на производителот на уредот. Придржувајте се на релевантните инструкции.
- Не оставајте газирани пијалоци во делот за замрзнување, бидејќи тоа може да создаде притисок кој може да предизвика пукање на амбалажата и може да доведе до оштетување на уредот.[2]

Одржување и чистење

- Пред одржувањето, исклучете го уредот или прекинете го дотокот на електрична енергија.
- Не го чистете уредот со метални предмети.
- Не користете остри предмети, со цел да отстраните лед од уредот. Користете пластични средства за стругање.[2]
- Редовно проверувајте го одводот за одмрзната вода во фрижидерот. Доколку е потребно, исчистете го одводот. Доколку одводот е блокиран, водата ќе се собира на дното од уредот. [3]

Инсталација на уредот

- **ВАЖНО!** За приклучување на електрична мрежа, внимателно проверети ги и следете ги упатствата дадени во посебните делови на упатството.
- Распакувајте го уредот и проверете дали на него има оштетувања. Не го приклучувајте уредот на струја, доколку истиот е оштетен. Можните оштетување, веднаш пријавете ги на местото каде што е купен уредот. Во тој случај, зачувајте ја амбалажата на уредот.

[1] Доколку постои во уредот.
[2] Доколку постои дел за замрзнување.
[3] Доколку постои дел за чување на свежа храна.

- Се препорачува да почекате најмалку 4 часа, пред да го вклучите уредот, како би можело уљето да се врати во компресорот.
- Потребно е да се обезбеди соодветно стуење на воздухот околу уредот, бидејќи без струење може да се предизвика прегревање. За постигнување на потребниот проток на воздух, следете ги упатствата за инсталација на уредот.
- Каде што е возможно, мора да биде оставен простор помеѓу уредот и ѕидот, како би се избегнал допир со загреаните делови (компресор, кондензатор) а со цел да се избегнат можни прегорувања.
- Уредот не смее да биде поставен во близина на радијатор или шпорет.
- Погрижете се да биде обезбеден лесен пристап до главниот приклучок по поставувањето на уредот.

Сервисирање

- Било какво сервисирање на уредот, кое бара електрична работа, треба да биде извршено од страна на квалификуван електричар или компетентна личност.
- Само овластениот сервисен центар за сервисирање може да врши поправки на уредот и може да се користат само оригинални резервни делови.

Заштеда на енергија

- Не ставајте жешка храна во уредот;
- Не ја пакувајте ја целата храна на едно место, бидејќи тоа го спречува циркулирањето на воздухот;
- Погрижете се храната да не го допира задниот дел од преградата(те);
- Доколку настане прекин на струја во просторијата, не ја отварајте вратата;
- Не ја отварајте вратата премногу често;
- Не ја држете вратата отворена премногу долго;
- Не го поставувајте термостатот на исклучително ниски температури;
- Одредени елементи, како што се фиоките, може да бидат отсранети, како би се создал поголем простор за складирање и би се намалила потрошувачката на енергија.

Заштита на животната средина

Овој уред не содржи гасови, кои можат да ја оштетат озонската обвивка, ниту во системот за ладење, ниту во материјалите за излација. Уредот не би требало да се одложува заедно со градскиот или куќниот отпад. Изолационата пена содржи запалливи гасови: уредот би требало да се одложи во согласност со прописите кои се издадени од страна на локалната власт. Изгенувајте предизвикување на оштетувања на деловите за ладење, посебно да деловите за рамена на топлина. Материјалите кои се користени за овој уред може да се рециклираат доколку се означени со симболот за рециклажа.

Ознаката на производот, или на неговото пакување, укажува дека овој производ не смее да се третира како отпад која е настанат во докаќинство. Наместо тоа, треба да се одложи на соодветно место, каде што се собира електрична или електронска опрема. Доколку се осигурате дека производот е правилно одложен, ќе помогнете во спречување на негативни последици по животната средина или човековото здравје, кои можат да бидат загрозњни со неправилно одложување на отпадно место на овој уред. За повеќе детали во поглед на рециклирање на овој производ, Ве молиме да ги контактирате своите локални органи за заштита на животната средина, јавни претпријатија за одлагање на комунален отпад или продавницата каде што е купен овој производ.

Материјали од амбалажата

Материјалите кои се означени со такви симболи можат да се рециклираат. Амбалажата можете да ја одложите восоодветен контејнер за прибирање на отпад за амбалажа.

Одложување на уредот

1. Прекинете го напојувањето на уредот од струја.
2. Отсечете го кабелот за напојување и одложете го.

ПРЕГЛЕД

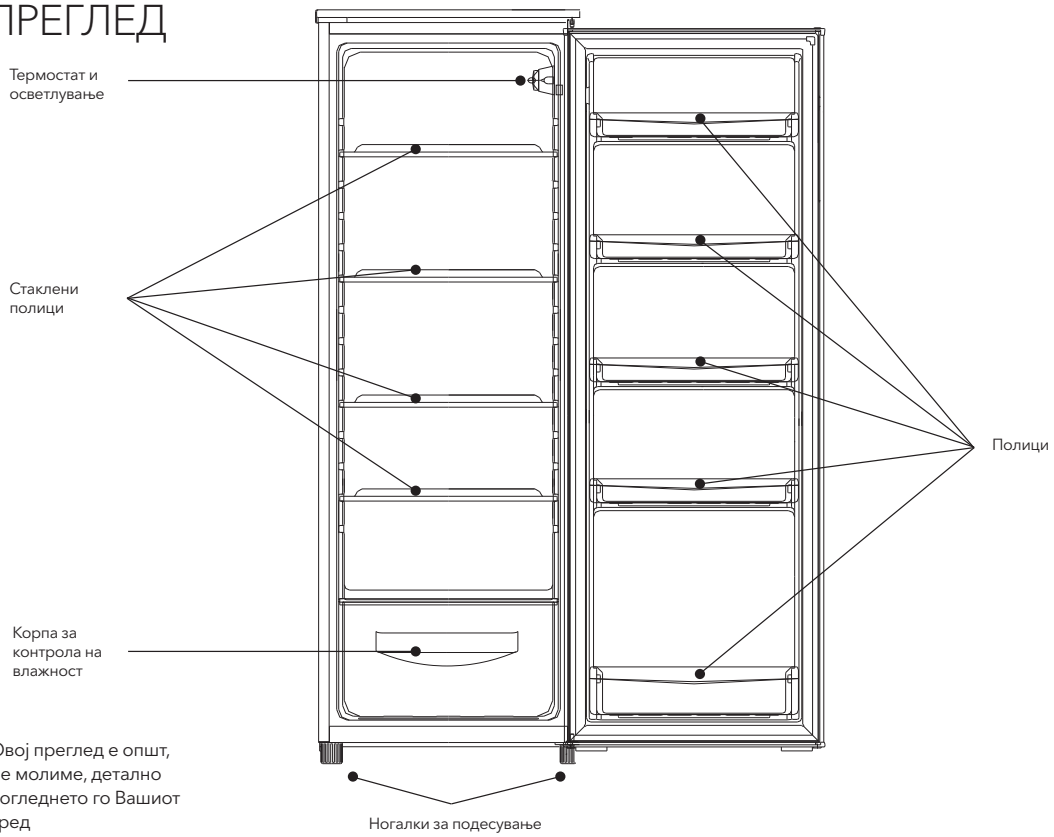

Овој преглед е општ, Ве молиме, детално погледнете го Вашиот уред

ЗАМЕНА НА НАСОКА НА ОТВОРАЊЕ НА ВРАТАТА

Потребен алат: Philips-одвртувач, рамен одвртувач, шестоаголен клуч.

- Погрижете се уредот да биде исклучен и празен.
- Со цел да се отстрани вратата, потребно е уредот да го повлечете наназад. Уредот треба да биде поставен на тврда подлога, како не би се лизнал при отстранување на вратата.
- Сите отстранети делови мораат да бидат сочувани поради повторно инсталирање на вратата.
- Уредот не го поставувајте во хоризонтална положба, бидејќи така може да се оштети системот за ладење.
- Се препорачува две личности да учествуваат во монтирањето.

1

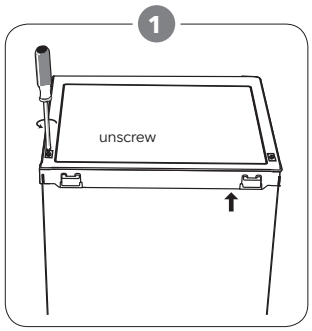

Отстранете ги двата штрафа од задната страна на горниот капак.

2

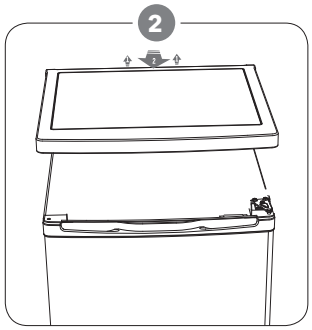

Отстранете го горниот капак и одложете го на страна.

3

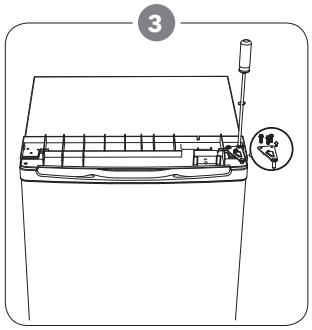

Одштрафете ја горната шарка и отстранете ја вратата и одложете ја на мека површина како би избегнале гребнатини.

4

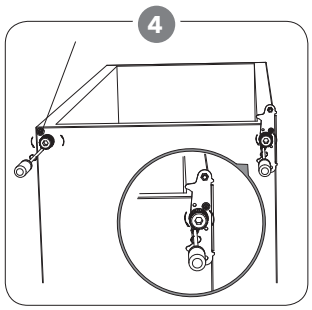

Одштрафете ја долната шарка. Потоа отстранете ги ногалките за подесување од двете страни.

5

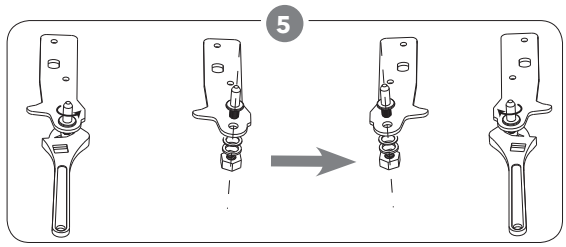

Одвртете и отстранете ја долната игла на шарката, свртете го потпирачот, а потоа вратете го назад.

6

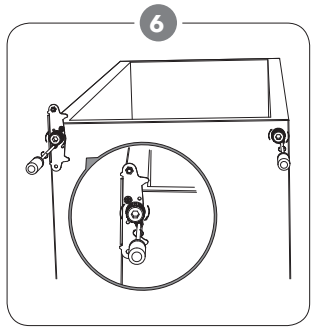

Повторно поставете ги потпирачите, на тој начин што ќе ја ставите и иглата. Вратете ги и двете ногалки за подесување.

7

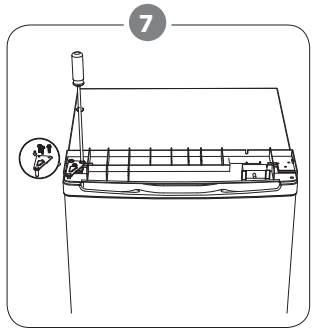

Наместете ја вратата. Погрижете се да вратата биде хоризонтално и вертикално порамнета, така да гумата биде припоена од сите страни пред да ја прицврстите горната шарка.

8

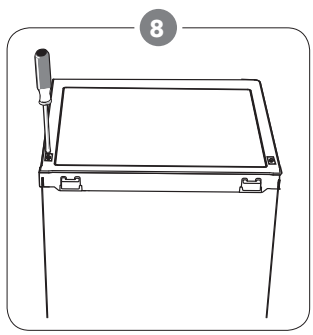

Ставете го горниот капак и фиксирајте ги двата штрафа од задната страна.

ВГРАДУВАЊЕ НА УРЕДОТ

Поставете рачка за вратата

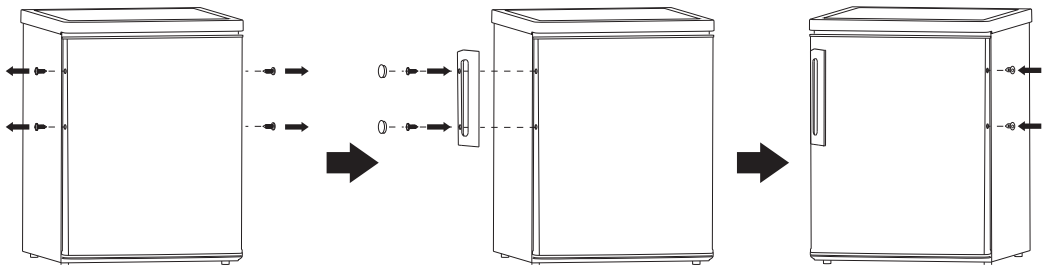

Простор на задната страна

Заштрафете го одбојникот на задната страна од уредот.

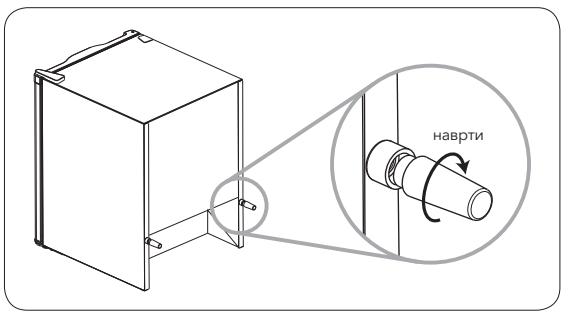

Потребен простор

- Оставете доволно место за отворање на вратата
- Оставете најмалку 50mm простор од двете страни

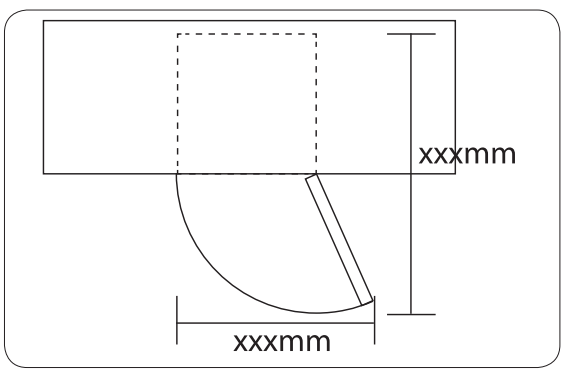

Нивелирање на уредот

Како би го направиле ова, подесете ги двете ногалки за подесување од предната страна на уредот. Доколку уредот не е нивелиран, вратата и магнетната гума нема правилно да се порамнат.

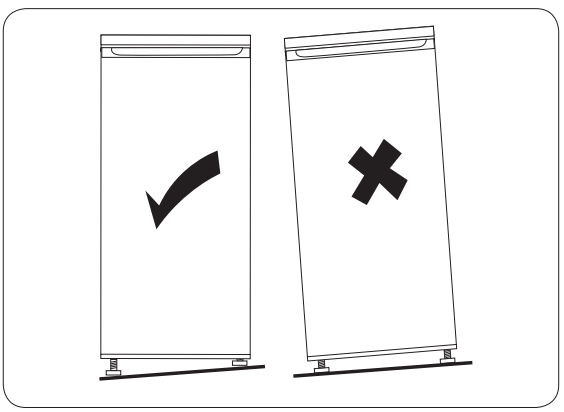

Поставување на уредот

Поставете го уредот на место, на кое собната температура ќе одговара на климатските разлики, кои се назначени во спецификацијата на производот:

Климатска класа	Собна температура
SN	+10°C to +32°C
N	+16°C to +32°C
ST	+16°C to +38°C
T	+16°C to +43°C

Локација

Уредот треба да биде поставен подалеку од извори на топлина како што се шпорети, радијатори, болјери, изложување на директна сончева светлина и сл. Погрижете се, воздухот да може слободно да циркулира околку задниот дел од фрижидерот, како би можеле да постигнете оптимални перформанси. Доколку уредот е поставен под висечки елементи, минималниот простор помеѓу горниот дел од уредот и висичекиот елемент треба да биде барем 100 mm. Иделано би било, кога уредот не би се поставувал под висечки елементи. Нивелацијата која Ви одговара се постигнува со помош на една или повеќе ногалки кои се подесуваат, во зависност од уредот.

ПРЕДУПРЕДУВАЊЕ!

Прекинот на напојување на уредот мора да биде овозможен. Од тие причини, приклучокот мора да биде достапен, по поставувањето на уредот.

Приклучување на струја

Пред вклучувањето, проверете дали напонот и фрекфренцијата прикажани на табелата со спецификации, одговараат со напонот на струјата во домаќинството. Уредот мора да има заземјување. Кабелот за електрично напојување е опремен со контакт за таа намена. Доколку приклучните места во домаќинството немаат заземјување, тогаш приклучете го уредот на издвоено заземјување, во согласност со важечките прописи; консултирајте се со квалификуван електричар. Производителот не сноси никаква одговорност, доколку погоре наведените превентивни мерки не се зап.

ДНЕВНА УПОТРЕБА

Прва употреба

Чистење на внатрешноста на уредот

Пред првото користење, очистете ја внатрешноста и сите внатрешни елементи со млака вода и неутрален сапун, како би го отстраниле типичниот мирис на нов производ, а потоа добро исушете го.

ВАЖНО! Не користете детергенти или абразивни средства, бидејќи истите можат да ја оштетат површината.

Подесување на температурата

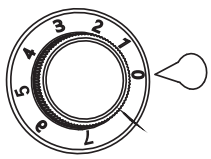

- Вклучете го својот уред. Внатрешната температура е регулирана со термостат. Постојат 8 нивоа на температура, 1 е најтопло ниво, 7 е најладно, и 0 значи дека уредот е исклучен.
- Уредот можеби нема да работи на правилната температура, ако се наоѓа во многу топло опкружување.

Пратечки елементи

Полици кои можат да се поместуваат

Ѕидовите на фрижидерот имаат низа жлебови, така да полиците можат да се поместуваат по желба.

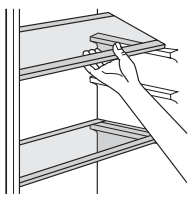

Подесување на полиците на вратите

Со цел да се овозможи одложување на храна од различни величини, полиците на вратите можат да бидат подесени на различни нивоа. Како би можеле да се прилагодат, потребо е да се направи следното: постепено спуштајте ја полицата во насока на стречките, се додека не биде слободна, а потоа позиционирајте ја по потреба.

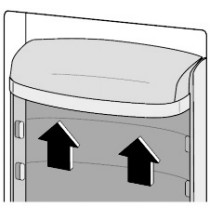

Корисни совети

Како би можеле да добиете најдобар перформанс:

- не чувајте храна или течност која испарува во фрижидерот;
- покријте ја или завиткајте ја храната, особено ако има јак мирис;

Совети за чување на храна во фрижидерот

- сите видови: завиткајте ги во полиетиленски ќеси и поставете ги на стаклени плочи над фиоките за зеленчук;
- поради сигурност, храната на овој начин чувајте ја еден ден, најмногу два;
- овошје и зеленчук: треба да бидат темелно измиени и одложени во фиока наменета за нивно чување;
- готвените јадења, ладните јадења и сл., треба да бидат покриени и можат да се одложат на било која полица;
- путер и сирење: треба да бидат ставени во посебни садови кои не пропуштаат воздух, или завиткани во алиминиумски фолии или полиетиленски ќеси, како би се отстранил што повеќе воздух;
- шишињата со млеко/јогурт: треба да бидат затворени и да се чуваат на полиците на вратите;
- банани, компири, лук и кромид, доколку не се спакувани, не треба да се чуваат во фрижидерот.

Чистење

Од хигиенски причини, внатрешноста на уредот, вклучувајќи ги и внатрешните елементи, треба да се чистат редовно.

ВНИМАНИЕ!

Уредот не смее да биде поврзан на струја во текот на чистењето. Постои опасност од струен удар! Пред чистење на уредот, исклучете го и прекинете го напојувањето на електрична енергија, или исклучете ја автоматската склопка или осигурувач. Уредот не го чистете со други чистачи на пареа. Влагата може да се насобере во електричните компоненти и да предизвика струен удар! Жешкото миење може да доведе до оштетување на пластичните делови. Уредот мора да биде сув, пред повторно да се употребува.

ВАЖНО! Етеричните уља и органските растворувачи можат да ги нагризаат пластичните делови, на пример, лимонов сок, сок од кора од портокал, карбоксилна киселина или средства кои користат млечна киселна.

- не користете абразивни средства за чистење;
- отстранете ја храната од замрзнувачот. Храната чувајте ја на ладно место и добро покријте ја;
- исклучете го уредот и прекинете го дотокот на електрична енергија или исклучете ја автоматската склопка или осигурувач;

- очистете го уредот и внатрешните елементи со ткаенина и млака вода. По чистењето измијте ги со чиста вода и исушете ги со крпа;
- откако се ќе биде суво, повторно вклучете го уредот.

Менување на сијалици

ВНИМАНИЕ!

Пред да ја замените сијалицата, би требало да го прекинете напојувањето на уредот со струја.

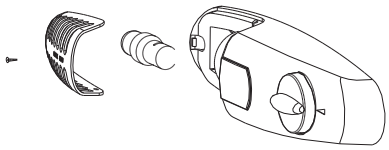

Спецификацијата на сијалицата е наведена на етикетата. Како би сте ја замениле сијалицата:
1. Поставете го регулаторот на "0" како би сте го исклучиле уредот;
2. Исклучете го апаратот, како би биле сигурни дека уредот не е поврзан со извор на напојување;
3. Отстранете го штрафот за штитникот за сијалицата;
4. Извлечете го штитникот за сијалицата;
5. Раздвоете ја сијалицата;
6. Поставете нова сијалица во обратен правец, а потоа вратете го штитникот за сијалицата и штрафот;
7. Приклучете го уредот на напојување и подесете го тастерот на позиција која Ви одговара.

РЕШАВАЊЕ НА ПРОБЛЕМИ

ВНИМАНИЕ!

Пред решавањето на проблемите, прекинете го напојувањето со електрична енергија. Само квалификуван електричар или компетентна личност треба да го решат проблемот кој не е наведен во ова упатство.

ВАЖНО! Постојат одредени звуци, кои уредот ги произведува при нормално работење и употреба (компресор, разладниот дел од уредот).

Проблем	Можна причина	Решение
Уредот не работи	Регулаторот за температура е поставен на "0".	Поставете го регулаторот за температура на некој друг број, како би го вклучиле уредот.
	Врата била отворена долг период.	Чувајте ја вратата отворена толку, колку што е потребно.
	Поголема количина на топла храна е ставена во уредот во последните 24 часа.	Подесете го регулаторот на температура, привремено, на ниска температура.
	Уредот е блиску до извор на топлина.	Ве молиме, погледнете го делот за локација и инсталација.
Храната е претопла.	Температурата не е правилно подесена.	Ве молиме, погледнете го делот за основно ниво на температура.
	Врата била отворена долг период.	Чувајте ја вратата отворена толку, колку што е потребно.
	Поголема количина на топла храна е ставена во уредот во последните 24 часа.	Подесете го регулаторот на температура, привремено, на ниска температура.
	Уредот е блиску до извор на топлина.	Ве молиме, погледнете го делот за локација и инсталација.
Уредот премногу лади.	Регулаторот на температура е подесен на многу ладно.	Подесете го регулаторот, привремено, на висока температура.
Необични звуци.	Уредот не е нивелиран.	Повторно подесете ги ногалките.
	Уредот допира до ѕид или други предмети.	Малку поместете го уредот.
	Дел, како што е цевковод на задната страна од уредот, допира други делови од уредот или ѕид.	Доколку е потребно, внимателно отстранете го делот кој претставува препрека.
Вода на под.	Одводот е блокиран.	Погледнете го делот – Чистење и одржување.
Плочите на страна се топли	Кондензаторот е во внатрешноста на плочите.	Тоа е нормално.

Доколку повторно се појави дефект, контактирајте го Сервисниот центар.

⚠ INFORMAȚII DE SIGURANȚĂ

În interesul siguranței dvs. și pentru a vă asigura o utilizare corectă, înainte de instalare și prima utilizare a aparatului, citiți cu atenție acest manual de utilizare, inclusiv indicii și avertismente. Pentru a evita greșelile și accidentele inutile, este important să vă asigurați că toate persoanele care folosesc aparatul sunt familiarizate cu funcționarea și siguranța acestuia. Salvați aceste instrucțiuni și asigurați-vă că rămân cu aparatul dacă este mutat sau vândut, astfel încât toată lumea care îl utilizează de-a lungul funcționării sale să fie informat în mod corespunzător cu privire la utilizarea și siguranța aparatului. Pentru siguranța vieții și a proprietății, păstrați măsurile de precauție din aceste instrucțiuni ale utilizatorului, deoarece producătorul nu este responsabil pentru daunele cauzate de omisiune.

Siguranța copiilor și a persoanelor vulnerabile

- •Acest aparat poate fi utilizat de copii cu vârsta peste 8 ani și mai mari și persoane cu capacități fizice, senzoriale sau mentale reduse sau lipsă de experiență și cunoștințe dacă au supraveghere sau li s-au dat instrucțiuni privind utilizarea aparatului într-un mod sigur și înțeleg pericolele implicate.
- Copiii cu vârste între 3 și 8 ani au voie să încarce și să descarce acest aparat.
- Curățarea și întreținerea nu trebuie să fie efectuate de către copii, cu excepția cazului în care au vârsta peste 8 ani și supravegheat.
- Păstrați toate ambalajele departe de copii. Există risc de sufocare.
- Dacă aruncați aparatul scoateți ștecherul din priză, tăiați cablul de conectare (cât mai aproape de aparat) și scoateți ușa pentru a împiedica copii să sufere electrocutare sau să îl închidă.
- Dacă acest aparat dispune de o etanșare magnetică a ușii pentru a înlocui un aparat mai vechi care are blocare cu arc (zăvor) pe ușă sau capac, asigurațivă că nu este utilizabil acest arc înainte de a arunca aparatul vechi. Acest lucru îl va împiedica să devină un pericol pentru un copil.

Siguranță generală

⚠ AVERTISMENT!

- Păstrați orificiile de ventilație, în incinta aparatului sau în structura încorporată, fără obstacole.
- Nu folosiți dispozitive mecanice sau alte mijloace pentru a accelera procesul de decongelare, altele decât cele recomandate de producător.
- Nu deteriorați circuitul refrigerantului.
- Nu folosiți alte aparate electrice (cum ar fi aparate de înghețată) în interiorul aparatelor frigorifice, cu excepția cazului în care acestea sunt aprobate în acest scop de către fabricație.
- Nu atingeți becul dacă a fost aprins o perioadă lungă de timp, deoarece ar putea fi foarte cald.[1]

- Nu depozitați substanțe explozive, cum ar fi cutii de aerosoli, cu un propulsor inflamabil în acest aparat.
- Izobutena frigorifică (R600a) este în circuitul de refrigerare al aparatului, un gaz natural cu un nivel ridicat de compatibilitate cu mediul, care este totuși inflamabil.
- În timpul transportului și instalării aparatului, asigurați-vă că niciuna dintre componentele circuitului frigorific nu este deteriorată.
  - evitați flăcările deschise și sursele de aprindere
  - ventilați complet camera în care se află aparatul
- Este periculos să modificați specificațiile sau să modificați acest produs. Any damage to the cord may cause a short circuit, fire and/or electric shock.
- Acest aparat este destinat să fie utilizat într-o gospodărie și aplicații similare cum ar fi:
  - Bucătării personalului din magazine, birouri și alte medii de lucru;
  - Case ferme și de către clienți din hoteluri, moteluri și alte medii de tip rezidențial;
  - Medii tip pensiune;
  - Catering sau similare.

⚠ AVERTISMENT!

- Orice componente electrice (fișă, cablul de alimentare, compresor etc.) trebuie înlocuite de un service autorizat.
- Becul furnizat cu acest aparat este un „bec de uz special" utilizabil numai la aparatul furnizat. Aceast „bec cu uz special" nu este utilizabil pentru iluminatul casnic.

- Cablul de alimentare nu trebuie să fie întins.
- Asigurați-vă că ștecherul nu este stropit sau deteriorat de partea din spate a aparatului. Un conector de alimentare înghesuit sau deteriorat se poate supraîncălzi și poate provoca un incendiu.
- Asigurați-vă că puteți accesa ștecherul principal al aparatului.
- Nu trageți cablul principal.
- Dacă priza de alimentare este liberă, nu introduceți fișa de alimentare. Există riscul de electrocutare sau incendiu.
- Nu trebuie să acționați aparatul fără lampă.
- Acest aparat este greu. Trebuie să aveți grijă atunci când îl mutați.
- Nu îndepărtați și nu atingeți obiectele din compartimentul congelatorului dacă mâinile sunt umede / ude, deoarece acest lucru ar putea provoca abraziuni ale pielii sau arsuri la îngheț / congelator.
- Evitați expunerea prelungită a aparatului la lumina directă a soarelui.

Utilizare zilnică

- Nu puneți obiecte calde pe piesele de plastic din aparat.
- Nu așezați produsele alimentare direct pe peretele din spate.
- Alimentele congelate nu trebuie re-congelate odată ce au fost decongelate . [2]
- Depozitați alimentele congelate preambalate în conformitate instrucțiunile de fabricare a alimentelor congelate [2]
- Recomandările de stocare trebuie respectate cu strictețe. Consultați instrucțiunile relevante.
- Nu așezați gaze carbogazoase în compartimentul congelator, deoarece creează presiune pe recipient, ceea ce poate provoca explozie, ceea ce duce la deteriorarea aparatului. [2].
- Cuburile de gheață pot provoca arsuri de îngheț dacă sunt consumate direct din aparat.[2]

Îngrijire și curățare

- Înainte de întreținere, opriți aparatul și deconectați mufa principală de la priza electrică.
- Nu curățați aparatul cu obiecte metalice.
- Nu folosiți obiecte ascuțite pentru a îndepărta gheața din aparat. Folosiți un răzuitor de plastic. [2]
- Examinați regulat scurgerea din frigider pentru apă decongelată. Dacă este necesar, curățați. Dacă scurgerea este blocată, apa se va colecta în partea inferioară a aparatului. [3]

Instalarea

IMPORTANT! Pentru conexiune electrică, urmați cu atenție instrucțiunile din paragrafele specifice.

- Despachetați aparatul și verificați dacă există daune.
- Nu conectați aparatul dacă este deteriorat. Raportați posibile daune imediat locului în care l-ați cumpărat. În acest caz, păstrați ambalajul.
- Este recomandabil să așteptați cel puțin patru ore înainte de conectarea aparatului pentru a permite uleiului să revină în compresor.

[1] If there is a light in the compartment.

[2] If there is a freezer compartment.

[3] If there is a fresh-food storage compartment.

- Ar trebui să fie asigurată o circulație adecvată a aerului în jurul aparatului, ceea ce duce la supraîncălzire. Pentru a obține o ventilație suficientă, urmați instrucțiunile relevante pentru instalare.
- Ori de câte ori este posibil, distanțierele produsului trebuie să fie împotriva unui perete pentru a evita atingerea sau prinderea părților calde (compresor, condensator) pentru a preveni o posibilă ardere.
- Aparatul nu trebuie să fie amplasat în apropierea caloriferelor sau aragazelor.
- Asigurați-vă că mufa principală este accesibilă după instalarea aparatului.

Service

- Orice lucrare electrică necesară pentru efectuarea service-ului aparatului trebuie efectuată de un electrician calificat sau de o persoană calificată.
- Acest produs trebuie deservit de un centru de service autorizat și trebuie utilizate doar piese de schimb autentice.

Economisirea energiei

- Nu puneți alimente calde în aparat;
- Nu împachetați alimentele strâns, deoarece acest lucru împiedică circularea aerului;
- Asigurați-vă că mâncarea nu atinge partea din spate a compartimentului;
- Dacă energia electrică se oprește, nu deschideți ușile;
- Nu deschideți ușile frecvent;
- Nu mențineți ușile deschise mult timp;
- Nu setați termostatul la depășirea temperaturilor reci;
- Unele accesorii, cum ar fi sertarele, pot fi scoase pentru a obține un volum mai mare de stocare și un consum de energie mai mic..

Protecția mediului

Acest aparat nu conține gaze care ar putea deteriora stratul de ozon, nici în circuitul său de refrigerare, nici în materialele de izolare. Aparatul nu trebuie aruncat împreună cu deșeurile și gunoiul urban. Spuma de izolație conține gaze inflamabile: aparatul trebuie aruncat în conformitate cu reglementările aparatului care pot fi obținute de la autoritățile locale. Evitați deteriorarea unității de răcire, în special schimbătorul de căldură. Materialele utilizate pe acest aparat marcate cu simbolul sunt reciclabile.

Simbolul de pe produs sau de pe ambalajul său indică faptul că acest produs nu poate fi tratat ca deșeuri menajere. În schimb, ar trebui dus la punctul de colectare corespunzător pentru reciclarea echipamentelor electrice și electronice. Prin asigurarea că acest produs este eliminat în mod corect, veți ajuta la prevenirea consecințelor negative potențiale asupra mediului și sănătății umane, care ar putea fi cauzate în alt mod de manipularea necorespunzătoare a acestui produs. Pentru informații mai detaliate despre reciclarea acestui produs, vă rugăm să contactați consiliul local, serviciul de eliminare a deșeurilor menajere sau magazinul de unde ați achiziționat produsul.

Materiale de ambalare

Materialele cu acest simbol sunt reciclabile. Eliminați ambalajul într-un recipient de colectare adecvat pentru a-l recicla.

Eliminarea aparatului

1. Deconectați mufa de la priză.
2. Tăiați cablul de alimentare și aruncați-l.

PREZENTARE GENERALĂ

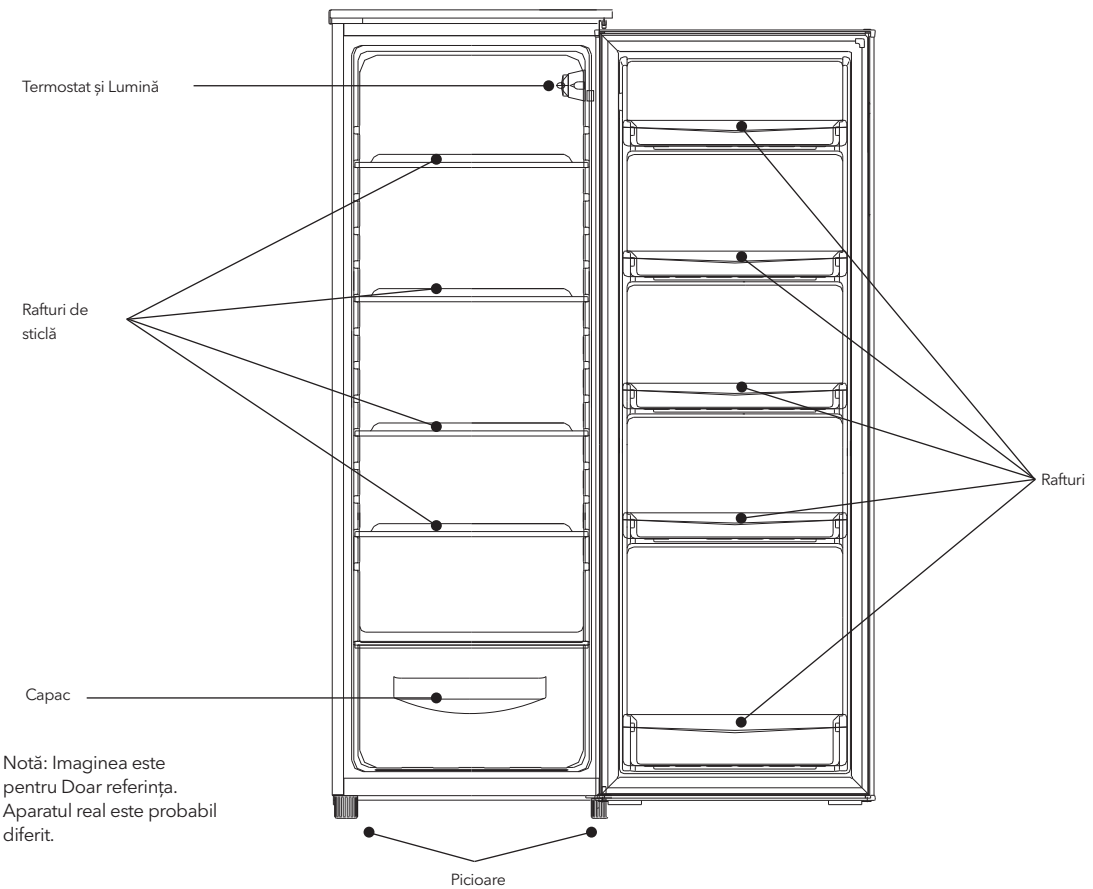

Notă: Imaginea este pentru Doar referința. Aparatul real este probabil diferit.

UȘĂ REVERSIBILĂ

Instrumente necesare: șurubelniță Philips, șurubelniță cu lamă plată, cheie hexagonală.

Ensure the unit is unplugged and empty.

- To take the door off, it is necessary to tilt the unit backwards. You should rest the unit on something solid so that it will not slip during the door reversing process.
- All parts removed must be saved to do the reinstallation of the door.
- Do not lay the unit flat as this may damage the coolant system.
- It's better that 2 people handle the unit during assembly.

1

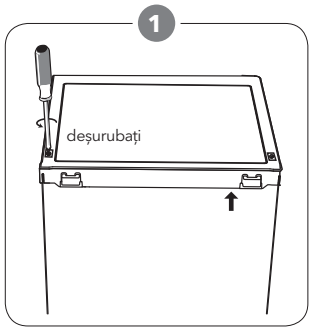

Scoateți cele două șuruburi din partea din spate a capacului superior.

2

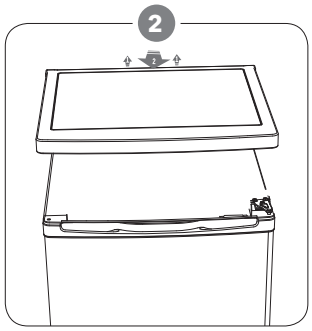

Scoateți capacul superior și puneți-l deoparte.

3

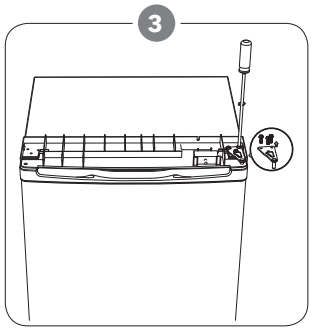

Deșurubați balamaua superioară, apoi scoateți ușa și așezați-o pe un tampon moale pentru a evita zgârierea.

4

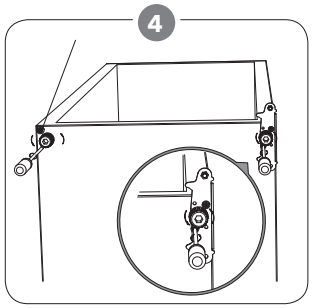

Deșurubați balamaua inferioară. Apoi scoateți picioarele reglabile din ambele părți.

5

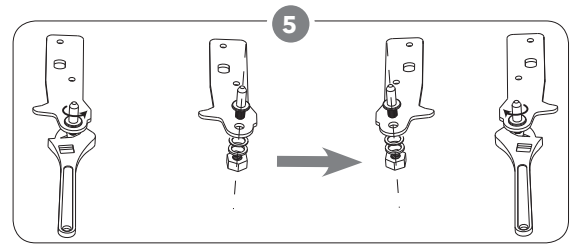

Deșurubați și scoateți știftul balamalei inferioare, întoarceți suportul și înlocuiți-l.

6

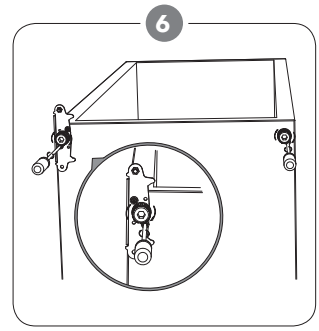

Puneți la loc suportul care fixează știftul articulației inferioare. Înlocuiți ambele picioare reglabile.

7

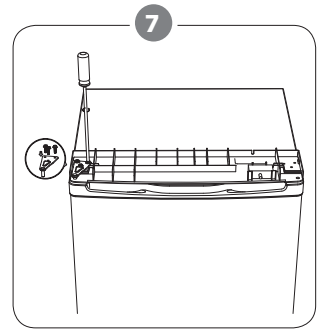

Puneți ușa la loc. Asigurați-vă că ușa este aliniată orizontal și vertical, astfel încât garniturile să fie închise pe toate părțile înainte de a strânge definitiv balama superioară.

8

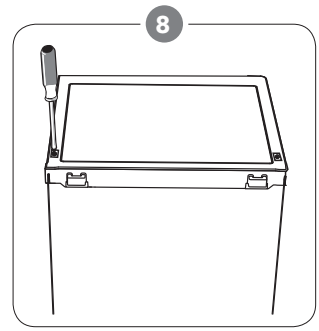

Puneți capacul superior și fixați-l cu 2 șuruburi pe spate.

INSTALAREA

Instalați mânerul exterior al ușii (dacă există mâner extern)

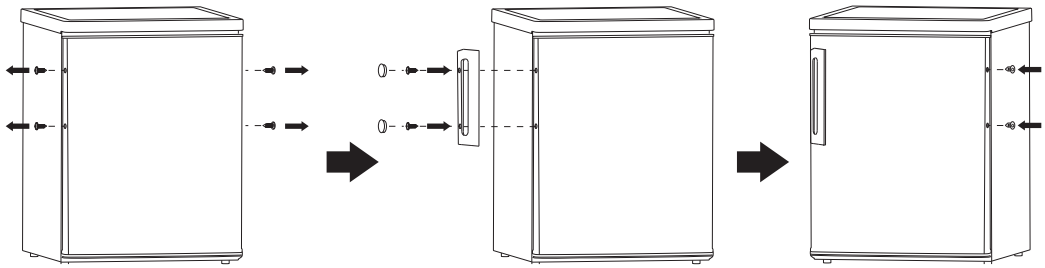

Distanță spate

Înșurubați distanțierele din spate în spatele unității.

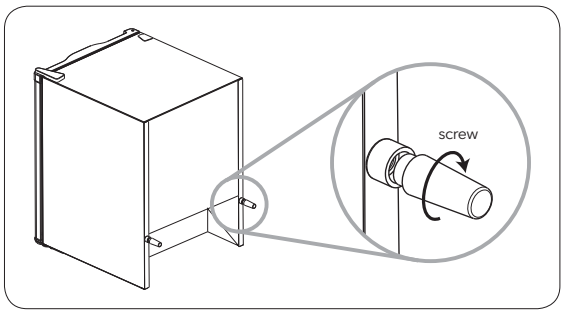

Spațiu necesar

- Păstrați suficient spațiu pentru deschiderea ușilor.
- Păstrați un spațiu de cel puțin 50 mm pe ambele părți.

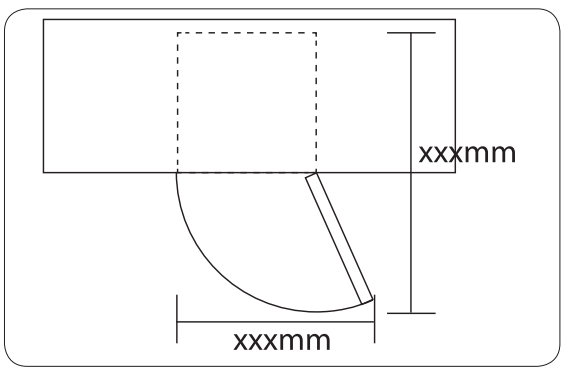

Stabilizarea aparatului

Pentru a face acest lucru, reglați cele două picioare de stabilizare din fața unității. Dacă unitatea nu este la nivel, ușile și alinierile magnetice nu vor fi acoperite corespunzător

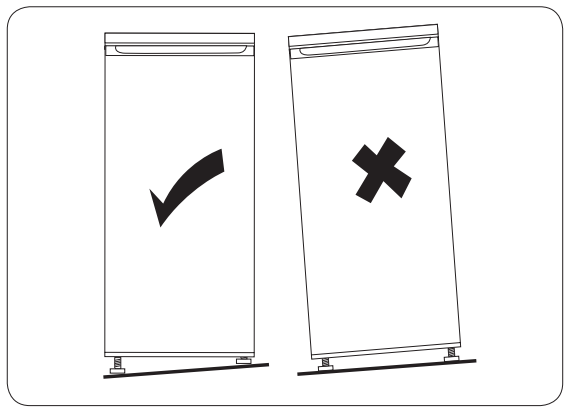

Poziționare

Instalați acest aparat într-o locație în care temperatura ambientală corespunde clasei de climă indicate pe placa de identificare a aparatului:

Clasă climatică	Temperatură ambientală
SN	+10°C to +32°C
N	+16°C to +32°C
ST	+16°C to +38°C
T	+16°C to +43°C

Locație

Aparatul trebuie instalat departe de surse de căldură, cum ar fi radiatoare, cazane, lumina directă a soarelui, etc. Asigurați-vă că aerul poate circula liber în spatele dulapului pentru a asigura performanțe optime. Dacă aparatul este poziționat sub o unitate de perete înclinat, distanța minimă dintre partea superioară a dulapului și unitatea de perete trebuie să fie de cel puțin 100 mm. În mod ideal, însă, aparatul nu trebuie poziționat sub unități de perete înclinate. Nivelarea exactă este asigurată de unul sau mai mulți picioare reglabile la baza dulapului.

AVERTISMENT!

Trebuie să aveți posibilitatea să deconectați aparatul de la sursa de alimentare; prin urmare, mufa trebuie să fie ușor accesibilă după instalare.

Conexiune electrică

Before plugging in, ensure that the voltage and frequency shown on the rating plate correspond to your domestic power supply. The appliance must be grounded. The power supply cable plug is provided with a contact for this purpose. If the domestic power supply socket is not grounded, connect the appliance to a separate grounder in compliance with current regulations, consulting a qualified electrician.
The manufacturer declines all responsibility if the above safety precautions are not observed. This appliance complies with the E.E.C. Directives.

UTILIZARE ZILNICĂ

Prima utilizare

Curățarea interiorului
Înainte de a folosi aparatul pentru prima dată, spălați interiorul și toate accesoriile interne cu apă călduță și săpun neutru, astfel încât să eliminați mirosul tipic al unui produs nou, apoi uscați bine.

IMPORTANT! Nu folosiți detergenți sau pulberi abrazive, deoarece acestea vor deteriora finisajul.

Setarea temperaturii

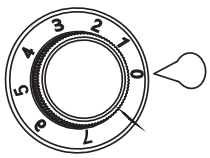

- Conectați aparatul. Temperatura internă este controlată de un termostat. Există 8 setări. 1 este cea mai caldă setare, 7 este cea mai rece setare și 0 este pentru a opri aparatul.
- Aparatul poate să nu funcționeze la temperatura corectă dacă este într-o temperatură deosebit de caldă sau dacă deschideți ușa des.

Accesorii

Rafturi mobile
Pereții frigiderului sunt echipate cu o serie de șine, astfel încât rafturile să poată fi poziționate după dorință.

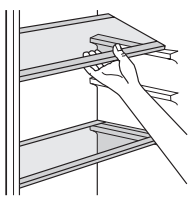

Poziționarea rafturilor ușii

Pentru a permite depozitarea pachetelor alimentare cu diferite dimensiuni, rafturile ușii pot fi amplasate la diferite înălțimi. Pentr a face aceste ajustări, procedați după cum urmează: trageți treptat raftul în direcția săgeților până când se eliberează, apoi repoziționați după cum este necesar.

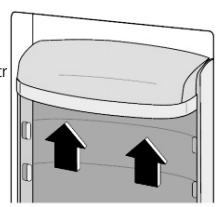

Sugestii pentru refrigerarea alimentelor proaspete

Pentru a obține cele mai bune performanțe:
- Nu păstrați mâncarea caldă sau lichidele care se evaporă în frigider
- Acoperiți sau înfășurați mâncarea, în special dacă are o aromă puternică

Sugestii pentru refrigerare

- Mâncare (de toate tipurile): înfășurați în pungi de polietilen și așezați pe rafturile de sticlă deasupra sertarului vegetal.
- Pentru siguranță, păstrați în acest fel doar una sau două zile cel mult.
- Alimente gătite, mâncăruri reci, etc ... acestea trebuie acoperite și pot fi amplasate pe orice raft.
- Fructe și legume: acestea trebuie curățate bine și introduse în sertarul special prevăzut.
- Unt și brânză: acestea trebuie plasate în recipiente speciale etanșe sau învelite în folie de aluminiu sau pungi de polietilen pentru a exclude cât mai mult aer.
- Flacon de lapte: acestea trebuie să aibă capac și trebuie depozitate în balcoanele de pe ușă.
- Bananele, cartofii, ceapa și usturoiul, dacă nu sunt ambalate, nu trebuie păstrate la frigider

Curățarea

Din motive igienice, interiorul aparatului, inclusiv accesoriile interioare, trebuie curățate regulat.

ATENȚIE!

Este posibil ca aparatul să nu fie conectat la rețea în timpul curățării. Pericol de electrocutare! Înainte de curățare, comutați aparatul opriți și scoateți ștecherul de la rețeaua electrică sau opriți sau stingeți întrerupătorul sau siguranța. Nu curățați niciodată aparatul cu un aparat de curățat cu abur. Umiditatea s-ar putea acumula în componente electrice, pericol de șoc electric! Vaporii fierbinți pot duce la deteriorarea pieselor din plastic. Aparatul trebuie să fie uscat înainte să fie pus din nou în funcțiune.

IMPORTANT! Uleiurile eterice și solvenții organici pot ataca părțile din plastic, de ex. sucul de lămâie sau sucul de la coaja de portocală, acid butiric, demachiant care conținacid acetic.

- Nu permiteți ca aceste substanțe să intre în contact cu piesele aparatului.
- Nu folosiți substanțe de curățare abrazive
- Scoateți alimentele din congelator. Depozitați-le într-un loc răcoros, bine acoperite.
- Opriți aparatul și scoateți ștecherul de la rețea sau opriți întrerupătorul sau siguranța.

- Curățați aparatul și accesoriile interioare cu o cârpă și apă călduță. După curățare ștergeți cu apă proaspătă și frecați-le uscat.
- După ce totul este uscat, puneți aparatul din nou în funcțiune.

Înlocuirea becului

ATENȚIE!

Înainte de a înlocui lampa, deconectați aparatul de la sursa de alimentare.

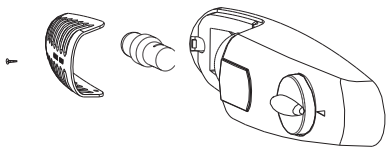

Specificația lămpii este listată în eticheta de rating. Urmăriți procesul de mai jos pentru a înlocui lampa:

1. Setați butonul de reglare a temperaturii la numărul „0" pentru a opri aparatul.
2. Deconectați aparatul pentru a vă asigura că aparatul este deconectat de la sursa principală de alimentare.
3. Scoateți șurubul capacului lămpii.
4. Trageți capacul lămpii afară.
5. Deșurubați lampa.
6. Montați lampa nouă în conformitate cu direcția opusă, apoi înlocuiți capacul lămpii și șurubul.
7. Conectați aparatul și reglați butonul în poziția corectă

DIAGNOSTICARE

ATENȚIE!

Înainte de depanare, deconectați sursa de alimentare. Doar un electrician calificat trebuie să efectueze depanarea care nu este prezentă în acest manual.
IMPORTANT! Există unele sunete în timpul utilizării normale (compresor, circulația agentului frigorific).

Problemă	Cauză posibilă	Soluție
Aparatul nu funcționează	Butonul de reglare a temperaturii este setat la numărul „0"	Setați butonul la alt număr pentru a porni aparatul.
	Mufa de alimentare nu este conectată sau este liberă	Introduceți mufa de alimentare.
	Siguranța s-a ars sau este defectă	Verificați siguranța, înlocuiți dacă este necesar.
	Priza este defectă	Verificați siguranța, înlocuiți dacă este necesar
Mâncarea este prea caldă.	Temperatura nu este reglată corespunzător.	Vă rugăm să consultați secțiunea inițială Setare temperatură.
	Ușa a fost deschisă pentru o perioadă îndelungată.	Deschideți ușa doar cât este necesar.
	O cantitate mare de mâncare caldă a fost introdusă în aparat în ultimele 24 de ore.	Întoarceți temporar reglarea temperaturii la o temperatură mai rece.
	Aparatul este aproape de o sursă de căldură.	Vă rugăm să consultați secțiunea locației de instalare.
Aparatul răcește prea mult.	Temperatura este setată prea scăzută.	Rotiți temporar butonul de reglare a temperaturii la o setare mai caldă.
Zgomote neobișnuite	Aparatul nu este stabilizat.	Reglați din nou picioarele.
	Aparatul atinge peretele sau alte obiecte.	Mișcați ușor aparatul.
	O componentă, de ex. o țeavă, în spatele aparatului atinge o altă parte a aparatului sau a peretelui.	Dacă este necesar, îndoiți cu atenție componenta din drum.
Apă pe podea	Gaura de scurgere a apei este blocată.	Consultați secțiunea Curățare.
Panoul lateral este fierbinte	Condenserul se află în interiorul panoului.	Este normal.

Dacă defecțiunea apare din nou, contactaați service-ul autorizat.

⚠ BEZBEDNOSNA UPUTSTVA

Radi sopstvene bezbednosti obezbedite sigurnu upotrebu, pre instalacije i prve upotrebe uređaja, pročitajte ovo korisničko uputstvo, uključujući i savete i upozorenja. Da biste izbegli nepotrebne greške i nezgode, važno je da se postarate da sve osobe koje koriste uređaj budu detaljno upoznate s njegovim operacijama i bezbedonosnim funkcijama. Sačuvajte ova uputstva i pobrinite se da budu u sklopu uređaja ako bude premešten ili prodat, kako bi svako, ko ga koristi tokom svog života bio upoznat sa pravilnom upotrebom i bezbednošću uređaja.
Imajte na umu ovo korisničko uputstvo radi svoje lične sigurnosti i sigurnosti imovine, budući da proizvođač nije odgovoran za štetu učinjenu propustima.

Bezbednost dece i nesamostalnih osoba

- Ovaj uređaj mogu koristiti deca starosti 8 ili više godina i osobe sa smanjenim fizičkim, čulnim ili mentalnim sposobnostima, ili manjkom iskustva i znanja ukoliko su pod nadzorom, ili su im data uputstva u vezi sa bezbednom upotrebom uređaja, i svesni su mogućeg rizika.
- Deca bi trebalo da budu pod nadzorom, kako biste osigurali da se ne igraju uređajem.
- Čišćenjem i održavanjem ne bi trebalo da se bave deca, osim ako nisu starosti 8 ili više godina i moraju biti pod obaveznim nadzorom.
- Svu ambalažu čuvajte van domašaja dece. Postoji opasnost od gušenja.
- Ukoliko ste odlučili da više ne koristite uređaj, prekinite napajanje uređaja strujom, presecite kabl za napajanje (što je bliže moguće uređaju) i uklonite vrata, kako biste sprečili mogućnost da deca, koja se igraju, pretrpe strujni udar ili se zatvore u uređaj.
- Ukoliko ovaj uređaj ima magnetnu gumu na vratima, a želite da njime zamenite stariji uređaj, koji se zatvarao pomoću opruge na vratima ili poklopcu, onemogućite funkcionisanje zatvaranja starijeg uređaja pomoću opruge. Na ovaj način ćete sprečiti da uređaj postane smrtonosna zamka za dete.

Opšta bezbednost

⚠ UPOZORENJE!

- Održavajte ventilacione otvore u kućištu frižidera ili ugradnoj strukturi čistima od začepljenja.
- Nemojte koristiti mehaničke uređaje ili druge naprave kako biste ubrzali proces odmrzavaja, osim proizvoda preporučenih od strane proizvođača uređaja.
- Nemojte oštetiti sistem za hlađenje.
- Nemojte stavljati druge električne uređaje (kao što su uređaji za pravljenje sladoleda) u uređaj za hlađenje, osim ako ih proizvođač nije odobrio u ovu svrhu.
- Ne dirajte sijalicu ukoliko radi duže vremena, jer može biti veoma vruća.[1]

- Nemojte čuvati eksplozivne supstance, kao što su ambalaže sprejeva sa zapaljivim gasom u ovom uređaju.
- Supstanca za hlađenje, izobutan (R600a), se nalazi u sistemu za hlađenje uređaja, to je prirodni gas s visokim nivoom ekološke kompatibilnosti, ali izuzetno zapaljiv.
- Pobrinite se da tokom transporta ili postavljanja uređaja ne bude oštećena nijedna komponenta sistema za hlađenje uređaja.
  - izbegavajte otvoren plamen i izvore zapaljivosti
  - temeljno provetrite prostoriju, u kojoj se nalazi uređaj
- Opasno je menjati specifikacije ili modifikovati proizvod na bilo koji način. Bilo kakvo oštećenje kabla može prouzrokovati kratak spoj, požar i/ili strujni udar.

[1] Ukoliko u uređaju postoji.
[2] Ukoliko postoji deo za zamrzavanje.
[3] Ukoliko postoji deo za čuvanje sveže hrane

- Ovaj uređaj je namenjen za upotrebu u domaćinstvima i za slične primene, kao što su
  - prostori za zaposlene u kuhinji, u prodavnicama, kancelarije i druga radna okruženja;
  - poljoprivredna domaćinstva i od strane hotelskih i motelskih gostiju, kao i drugih vrsta ovakvih objekata;
  - objekti koji pružaju uslugu noćenja sa doručkom;
  - ketering i slične neprodajne namene.

⚠ UPOZORENJE!

- Bilo koju električnu komponentu (utikač, kabl za napajanje, kompresor itd.) mora zameniti ovlašćeni serviser ili kvalifikovano osoblje.
- Sijalica, dostavljena sa ovim uređajem, je "sijalica za specijalnu namenu" i može se koristiti samo za uređaj uz koji je dostavljena. Ova "sijalica za specijalnu namenu" se ne može koristiti za kućno osvetljenje.

- Kabl za napajanje se ne sme produžavati.
- Proverite da li je utikač, na zadnjoj strani uređaja, zgnječen ili oštećen. Zgnječen ili oštećen utikač može dovesti do pregrevanja i izazvati požar.
- Pobrinite se da vam glavni utikač uređaja bude dostupan.
- Nemojte izvlačiti glavni kabl.
- Ukoliko utičnica nije fiksirana, nemojte priključivati aparat. Postoji rizik od strujnog udara ili vatre.
- Ne smete raditi ništa na uređaju bez osvetljenja.
- Uređaj je težak. Budite oprezni tokom pomeranja uređaja.
- Nemojte uklanjati ili dodirivati elemente iz dela za zamrzavanje ako su vam ruke vlažne/mokre, budući da to može prouzrokovati ogrebotine ili promrzline na koži.
- Izbegavajte duže izlaganje aparata direktnoj sunčevoj svetlosti.

Dnevna upotreba

- Ne stavljajte vruće stvari na plastične delove uređaja.
- Ne stavljate prehrambene proizvode uza zadnji zid.
- Zamrznuta hrana se ne sme ponovo zamrzavati nakon što se otopi.[2]
- Već zapakovanu zamrznutu hranu čuvajte u skladu sa instrukcijama proizvođača, u vezi sa zamrznutom hranom.[2]
- Striktno se pridržavajte preporuka proizvođača u pogledu držanja stvari u uređaju. Pridržavajte se relevantnih instrukcija.
- Ne stavljate gazirana pića u deo za zamrzavanje, budući da to stvara pritisak, koji može prouzrokovati pucanje ambalaže, što može dovesti do oštećenja uređaja.[2]

Održavanje i čišćenje

- Pre održavanja, isključite uređaj, ili prekinite dotok električne energije.
- Uređaj nemojte čistiti metalnim predmetima.
- Ne koristite oštre predmete, da bi uklonili led sa uređaja. Koristite plastična sredstva za struganje. [2]
- Redovno proveravajte odvod za odleđenu vodu u frižideru. Ukoliko je potrebno, očistite odvod. Ukoliko je odvod blokiran, voda će se sakupljati na dnu uređaja. [3]

Instalacija uređaja

VAŽNO! Za priključivanje na električnu mrežu, pažljivo pratite uputstva data u specifičnim delovima uputstva.

- Raspakujte uređaj i proverite da li postoje na njemu oštećenja. Ne povezujte uređaj na struju, ukoliko je oštećen. Moguća oštećenja odmah prijavite u mestu gde ste ga kupili. U tom slučaju zadržite ambalažu uređaja.
- Preporučuje se, da sačekate najmanje četiri sata pre nego što priključite uređaj, kako bi se ulje vratilo u kompresor.

- Potrebno je obezbediti adekvatno strujanje vazduha oko uređaja, nepostojanje ovoga može dovesti do pregrevanja. Za postizanje odgovarajućeg protoka vazduha, pratite uputstva potrebna za instalaciju uređaja.
- Gde god je moguće, razmaknica mora biti postavljena između uređaja i zida, kako bi se izbeglo dodirivanje ili hvatanje za vruće delove (kompresor, kondenzator) kako bi se izbegle moguće opekotine.
- Uređaj ne sme biti postavljen blizu radijatora ili štednjaka.
- Pobrinite se da bude obezbeđen lak pristup glavnom utikaču i nakon postavljanja uređaja.

Servisiranje

- Bilo kakvo servisiranje uređaja, koje zahteva električne radove, treba da bude obavljen od strane kvalifikovanog električara ili kompetentne osobe.
- Samo ovlašćeni centar za servisiranje može obaviti popravke na uređaju, i mogu se koristiti samo originalni rezervni delovi.

Ušteda energije

- Ne stavljate vruću hranu u uređaj;
- Ne pakujte svu hranu zajedno, budući da to sprečava cirkulaciju vazduha;
- Pobrinite se da hrana ne dotiče zadnji deo pregrade(a);
- Ukoliko nestane struje, ne otvarajte vrata;
- Ne otvarajte često vrata;
- Ne držite vrata otvorena drugo;
- Nemojte postavljati termostat na izuzetno niske temperature
- Određeni elementi, kao što su fioke, mogu biti uklonjeni, kako bi se napravila veća zapremina za skladištenje, i smanjila potrošnja energije.

Zaštita životne sredine

Ovaj uređaj ne sadrži gasove, koji mogu oštetiti ozonski omotač, ni u sistemu za hlađenje, ni u materijalima za izolaciju. Uređaj ne bi trebalo odlagati zajedno sa gradskim ili kućnim otpadom. Izolaciona pena sadrži zapaljive gasove: uređaj bi trebalo odložiti u skladu sa propisima za uređaje, koje su izdale lokale vlasti. Izbegavajte pravljenje oštećenja dela za hlađenje, posebno dela za razmenu toplote. Materijali korišćeni za ovaj uređaj, mogu se reciklirati ukoliko su označeni simbolom za reciklažu.

Oznaka na proizvodu, ili njegovom pakovanju, ukazuje da ovaj proizvod ne sme biti tretiran kao otpad nastao u domaćinstvu. Umesto toga, treba ga ostaviti na odgovarajućem mestu, na kojem se sakuplja električna i elektronska oprema. Osiguravanjem da je proizvod ispravno odložen, pomoćićete sprečavanju potencijalnih negativnih posledica po životnu sredinu i ljudsko zdravlje, koje inače mogu biti uzrokovane nepravilnim odlaganjem otpada ovog uređaja. Za više detalja o recikliranju ovog proizvoda, molimo vas da kontaktirate svoju lokalni organ za zaštitu životne sredine, preduzeće za odlaganje komunalnog otpada ili prodavnicu, u kojoj ste kupili proizvod.

Materijali ambalaže
Materijali označeni ovim simbolom mogu se reciklirati. Ambalažu odložite u odgovarajući konterjner za prikupljanje otpada za reciklažu.

Odlaganje uređaja
1. Prekinite napajanje uređaja strujom.
2. Odsecite kabl za napajanje i odložite ga.

PREGLED

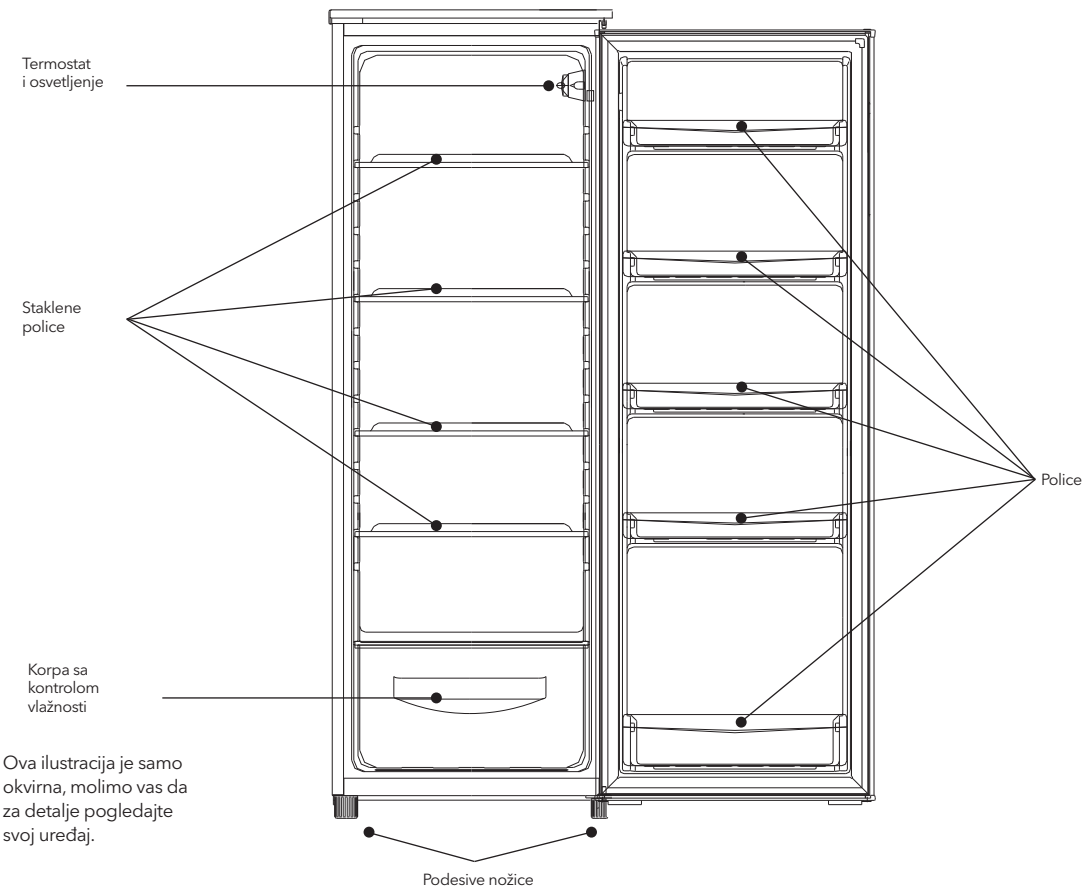

Ova ilustracija je samo okvirna, molimo vas da za detalje pogledajte svoj uređaj.

ZAMENA SMERA OTVARANJA VRATA

Potreban alat: Philips odvijač, ravni odvijač, šestougaoni ključ.

- Pobrinite se da uređaj bude isključen i prazan.
- Da biste skinuli vrata, potrebno je da uređaj nagnete unazad. Uređaj treba da bude postavljen na tvrdu podlogu, kako se ne bi dogodilo da isklizne prilikom zamene položaja vrata.
- Svi uklonjeni delovi moraju biti sačuvani radi ponovnog instaliranja vrata.
- Uređaj nemojte stavljati u horizontalan položaj, jer to može oštetiti sistem za hlađenje.
- Preporučuje se da dve osobe učestvuju u montiranju.

1

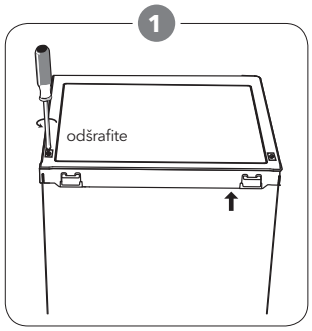

Uklonite dva šrafa sa zadnje strane gornjeg poklopca.

2

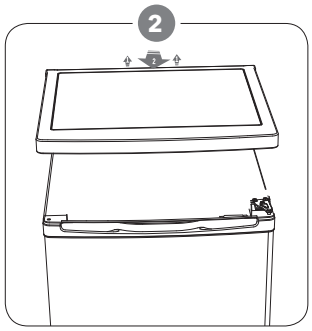

Uklonite gornji poklopac i odložite ga sa strane.

3

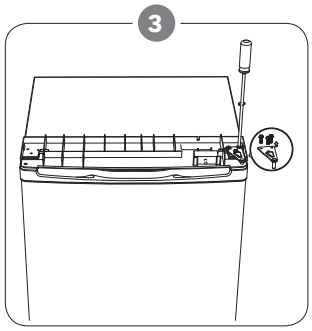

Odšrafite gornju šarku i onda uklonite vrata i odložite ih na meku površinu, kako biste izbegli ogrebotine.

4

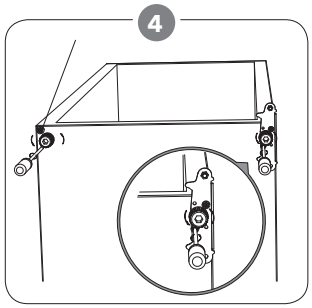

Odšrafite donju šarku. Zatim uklonite podesive nožice s obe strane.

5

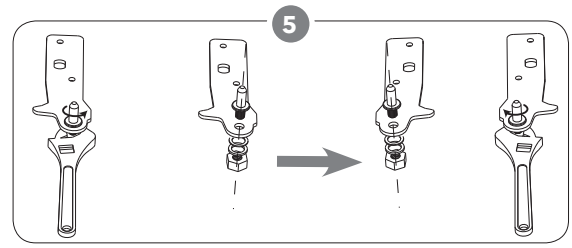

Odvrnite i uklonite donju iglu na šarci, i okrenite podupirač, zatim ga vratite.

6

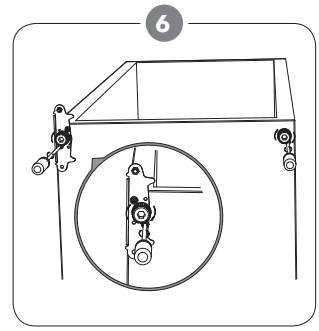

Ponovo postavite podupirač, tako što ćete staviti iglu. Vratite obe podesive nožice.

7

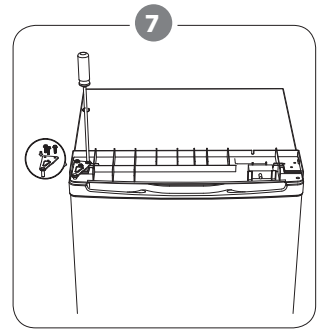

Namestite vrata. Pobrinite se da vrata budu poravnana horizontalno i vertikalno, tako da guma prijanja sa svih strana pre nego što konačno pričvrstite gornju šarku.

8

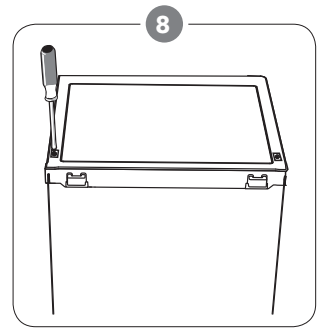

Stavite gornji poklopac i fiksirajte ga s dva šrafa sa zadnje strane.

UGRADNJA UREĐAJA

Postavite ručku za vrata

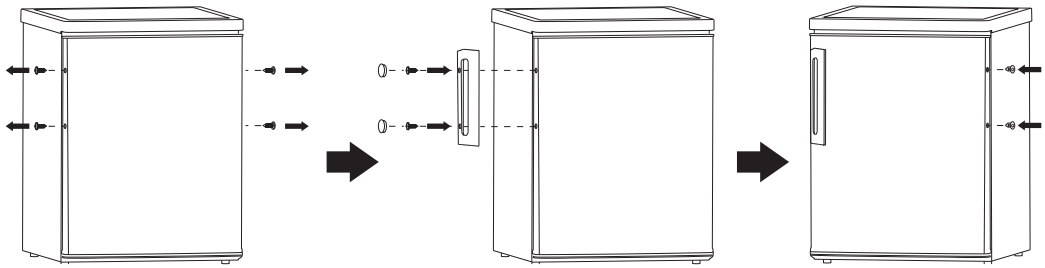

Razmaknica sa zadnje strane

Zašrafite razmaknicu na zadnju stranu uređaja.

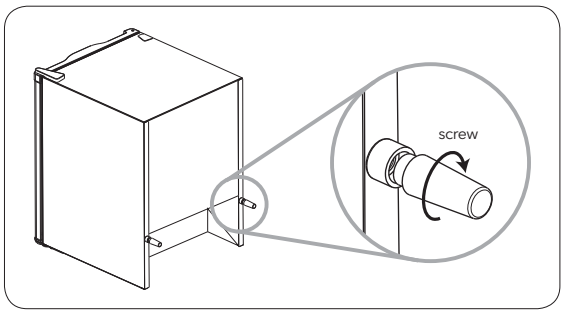

Potrebe prostora

- Ostavite dovoljno mesta za otvaranje vrata.
- Ostavite najmanje 50mm razmaka s obe strane

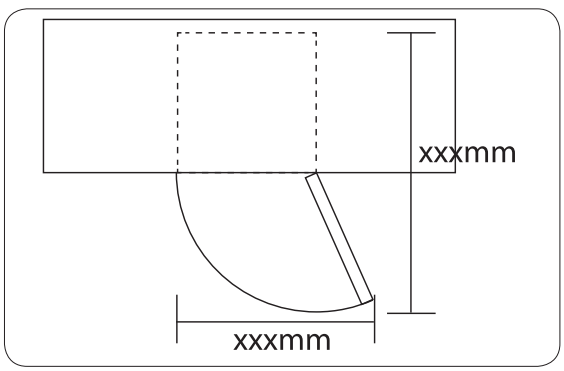

Nivelacija uređaja

Kako biste ovo uradili, podesite dve podesne nožice s prednje strane uređaja. Ukoliko uređaj nije nivelisan, vrata i magnetna guma neće pravilno prijanjati.

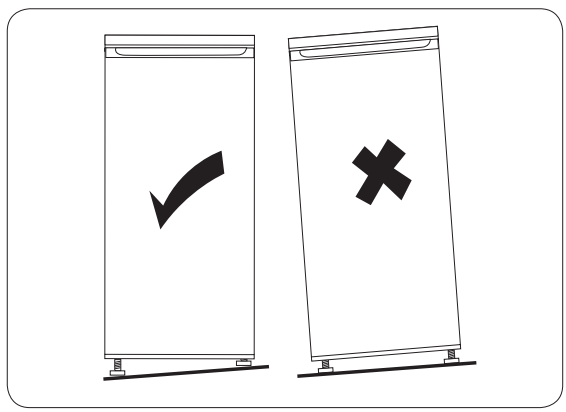

Postavljanje uređaj

Postavite ovaj uređaj na mesto, na kojem će sobna temperatura odgovarati klimatskom razredu, naznačenom na specifikaciji proizvoda:

Klimatska klasa	Sobna temperatura
SN	+10°C to +32°C
N	+16°C to +32°C
ST	+16°C to +38°C
T	+16°C to +43°C

Lokacija

Uređaj treba da bude postavljen daleko od izvora toplote, kao što su radijatori, bojleri, izlaganje direktnim sunčevim zracima itd. Postarajte se da vazduh slobodno cirkuliše oko zadnjeg dela frižidera, kako biste osigurali najbolju učinak. Ukoliko je uređaj postavljen ispod visećeg dela, minimalni razmak između vrha uređaja i visećeg dela treba da bude bar 100 mm. Idealno bi bilo da uređaj ne bude postavljen ispod visećeg dela. Odgovarajuća nivelacija se postiže uz pomoć jedne ili više podesnih nožica, u zavisnosti od uređaja.

UPOZORENJE!

Prekidanje napajanja uređaja mora biti omogućeno; iz tog razloga, utičnica mora biti dostupna nakon postavljanja uređaja.

Povezivanje na struju

Pre uključivanja, proverite da napon i frekvencija prikazana na tablici specifikacije odgovaraju naponu struje domaćinstva. Uređaj mora biti uzemljen. Kabl za napajanje električnom energijom je opremljen kontaktom za ovu namenu. Ukoliko utičnica u domaćinstvu nema uzemljenje, priključite uređaj na izdvojeno uzemljenje u skladu sa trenutnim propisima; konsultujte se sa kvalifikovanim električarem.
Proizvođač ne snosi nikakvu odgovornost, ukoliko gore navedene preventivne mere nisu ispoštovane. Ovaj uređaj ispunjava uslove EEC direktiva.

DNEVNA UPOTREBA

Prva upotreba

Čišćenje unutrašnjosti uređaja
Pre korišćenja uređaja po prvi put, očistite unutrašnjost i sve unutrašnje elemente mlakom vodom i neutralnim sapunom, kako biste uklonili tipičan miris novog proizvoda, a zatim ga dobro osušite

VAŽNO! Ne koristite deterdžente ili abrazivna sredstva, budući da mogu da oštete površinu.

Podešavanje temperature

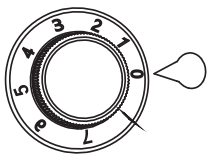

- Uključite svoj uređaj. Unutrašnju temperaturu reguliše termostat. Postoji 8 nivoa temperature, 1 je najtopiji nivo, 7 je najhladniji, i 0 znači da je uređaj isključen.
- Uređaj možda neće raditi na pravoj temperaturi, ako se nalazi u veoma toplom okruženju ili ako često otvarate vrata.

Prateći elementi

Police koje se mogu pomerati
Zidovi frižidera imaju niz žljebova, tako da se police mogu podešavati po želji.

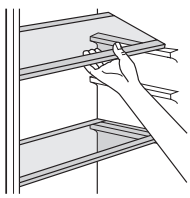

Podešavanje polica na vratima

Kako biste omogućili odlaganje hrane različitih veličina, police na vratima mogu biti podešena na različite nivoe. Kako biste ovo prilagodili, učinite sledeće: postepeno spuštajte policu u smeru strelice, dok se bude slobodna, a onda je pozicionirajte po potrebi.

Korisni saveti

Kako biste dobili najbolji učinak:
- Ne čuvajte vruću hranu ili tečnosti koje isparavaju u frižideru
- Pokrijte ili uvijte hranu, naročito ako ima jak miris

Saveti za čuvanje hrane u frižideru

- Meso (sve vrste): uvijte u polietilenske kese i stavite na staklene police iznad fioke za povrće.
- Radi sigurnosti, hranu na ovaj način čuvajte jedan dan, najviše dva.
- Kuvana hrana, hladna jela, itd...: treba ih pokriti i mogu se odložiti na bilo koju policu.
- Voće i povrće: treba da bude temeljno oprano i odloženo u fioke, namenjene za njihovo čuvanje.
- buter i sir: treba da budu stavljeni u specijalne posude koje ne propuštaju vazduh, ili zavijeni u aluminijumske folije ili polietilenske kese kako bi se uklonilo što više vazduha.
- Boce s mlekom/jogurtom: treba da budu zatvorene i da se čuvaju u policama na vratima.
- Banane, krompir, luk i beli luk, ukoliko nisu zapakovani, ne smeju biti čuvani u frižideru.

Čišćenje

Iz higijenskih razloga unutrašnjost uređaja, uključujući i unutrašnje elemente, treba čistiti redovno.

OPREZ!

Uređaj ne sme biti povezan strujom tokom čišćenja. Postoji opasnost od strujnog udara! Pre čišćenja uređaja, isključite ga i prekinite dotok električne energije, ili isključite automatsku sklopku ili osigurač. Uređaj nikako ne čistite paročistačem. Vlaga može da se nakupi u električnim komponentama, opasnost od strujnog udara! Vrela isparenja mogu dovesti do oštećenja plastičnih delova. Uređaj mora biti suv pre ponovne upotrebe.

VAŽNO! Eterična ulja i organski rastvarači mogu nagristi plastične delove, na primer limunov sok, ili sok od pomorandžine kore, karboksilne kiseline, sredstva za čišćenje koja sadrže sirćetnu kiselinu.

- Ne dozvolite da ovakve supstance dođu u kontakt sa delovima uređaja.
- Nemojte koristi abrazivna sredstva za čišćenje
- Uklonite hranu iz zamrzivača. Hranu čuvajte na hladnom mestu, i dobro je pokrijte.
- Isključite uređaj i prekinite dotok električne energije, ili isključite automatsku sklopku ili osigurač.
- Očistite uređaj i unutrašnje elemente tkaninom i mlakom vodom. Nakon čišćenja isperite čistom vodom i osušite krpom.
- Nakon što sve bude suvo, ponovo uključite uređaj.

Menjanje sijalice

OPREZ!

Pre zamene sijalice, trebalo bi da prekinete napajanje uređaja strujom.

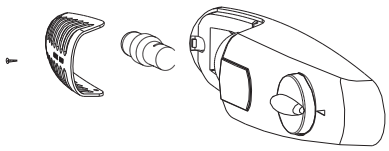

Specifikacije sijalice su navedene na etiketi.
Pratite sledeće korake, kako biste zamenili sijalicu:
1. Postavite regulator temperature na "0" kako biste isključili uređaj.
2. Isključite aparat, kako biste bili sigurni, da uređaj nije povezan sa izvorom napajanja.
3. Uklonite šraf sa štitnika za sijalicu.
4. Izvucite štitnik za sijalicu.
5. Odvijte sijalicu.
6. Podesite novu sijalicu u suptronom pravcu, onda vratite štitnik za scijalicu i šraf.
7. Priključite uređaj na napajanje i okrenite točkić na odgovarajuću poziciju.

REŠAVANJE PROBLEMA

OPREZ!

Pre rešavanja problema, prekinite napajanje električnom energijom. Samo kvalifikovani električar ili kompetentna osoba treba da reši problem koji nije naveden u ovom uputstvu.

VAŽNO! Postoje određeni zvukovi, koje uređaj proizvodi tokom normalne upotrebe (kompresor, rashladni deo uređaja).

Problem	Mogući uzrok	Rešenje
Uređaj ne radi	Regulator temperature je postavljen na "0".	Postavite regulator temperature na neki drugi broj, kako biste uključili uređaj.
	Uređaj nije priključen na strujno kolo.	Utaknite utikač.
	Osigurač je ispao ili je neispravan.	Proverite osigurač, zamenite ga ako je potrebno.
	Utičnica je neispravna.	Kvarove utikača treba da popravi električar.
Hrana je pretopla.	Temperatura nije pravilno podešena.	Molimo vas, pogledajte odeljak za osnovni nivo temperature.
	Vrata su bila otvorena duže vremena.	Držite vrata otvorenim samo onoliko, koliko je potrebno.
	Velika količina tople hrane je stavljena u uređaj u poslednja 24 sata.	Podesite regulator temperature na privremeno na nižu temperaturu.
	Uređaj je blizu izvora toplote.	Molimo vas, pogledajte odeljak za lokaciju i instalaciju.
Uređaj previše hladi	Regulator temperature je podešen na hladno.	Podesite regulator temperature na privremeno na višu temperaturu
Neobični zvukovi	Uređaj nije nivelisan.	Ponovo podesite nožice.
	Uređaj dodiruje zid ili druge predmete.	Malo pomerite uređaj.
	Deo, kao što je cevovod na zadnjoj strani uređaja, dodiruje druge delove uređaja ili zid.	Ukoliko je potrebno, pažljivo uklonite deo koji predstavlja prepreku.
Voda na podu	Odvod je blokiran.	Pogledajte odeljak za čišćenje.
Ploča sa strane je vruća	Kondenzator je unutar ploče.	To je normalno.

Ukoliko se kvar pojavi ponovo, kontaktirajte Servisni centar.

TESLA

tesla.info