TESLA

MICROWAVE OVEN

MW2390MB

User Manual

CE

Product images are for illustrative purposes only and may differ from the actual product.

PRECAUTIONS TO AVOID POSSIBLE EXPOSURE TO EXCESSIVE MICROWAVE ENERGY

- Do not attempt to operate this oven with the door open because this can result in harmful exposure to microwave energy. It is important not to break or tamper with the safety interlocks.
- Do not place any object between the oven front face and the door or allow soil or cleaner residue to accumulate on sealing surfaces.

⚠ WARNING!

- If the door or door seals are damaged, the oven must not be operated until it has been repaired by a qualified person.

ADDENDUM

If the appliance is not maintained in a good state of cleanliness, its surface could be degraded and affect the lifespan of the appliance and lead to a dangerous situation.

Specifications

Rated Voltage	230V~ 50Hz
Rated Input ower (Microwave)	1250W
Rated Output Power (Microwave)	800 W
Rated Input Power (Grill)	1000 W
Oven Capacity	23L
Turntable Diameter	Ø 270 mm
External Dimensions	485X395X293mm
Net Weight	Approx. 14kg

IMPORTANT SAFETY INSTRUCTIONS

⚠ WARNING!

To reduce the risk of fire, electric shock, injury to persons or exposure to excessive microwave oven energy when using your appliance, follow basic precautions, including the following:

1. Read and follow the specific: "PRECAUTIONS TO AVOID POSSIBLE EXPOSURE TO EXCESSIVE MICROWAVE ENERGY".
2. This appliance can be used by children aged from 8 years and above and persons with reduced physical, sensory or mental capabilities or lack of experience and knowledge if they have been given supervision or instruction concerning use of the appliance in a safe way and understand the hazards involved. Children should not play with the appliance. Cleaning and user maintenance should not be done by children unless they are older than 8 and supervised. Children less than 8 years of age should be kept away unless continuously supervised.
3. Keep the appliance and its cord out of reach of children less than 8 years.
4. If the supply cord is damaged, it must be replaced by the manufacturer, its service agent or similarly qualified persons in order to avoid a hazard. (For appliance with type Y attachment)
5. **WARNING:** Ensure that the appliance is switched off before replacing the lamp to avoid the possibility of electric shock.
6. **WARNING**: It is hazardous for anyone other than a qualified person to carry out any service or repair

operation that involves the removal of a cover which gives protection against exposure to microwave energy.

7. **WARNING**: Liquids and other foods must not be heated in sealed containers since they are liable to explode.
8. When heating food in plastic or paper containers, keep an eye on the oven due to the possibility of ignition.
9. Only use utensils that are suitable for use in microwave ovens.
10. If smoke is emitted, switch off or unplug the appliance and keep the door closed in order to stifle any flames.
11. Microwave heating of beverages can result in delayed eruptive boiling, therefore care must be taken when handling the container.
12. The contents of feeding bottles and baby food jars shall be stirred or shaken and the temperature checked before consumption, in order to avoid burns.
13. Eggs in their shell and whole hard-boiled eggs should not be heated in microwave ovens since they may explode, even after microwave heating has ended.
14. The oven should be cleaned regularly and any food deposits removed.
15. Failure to maintain the oven in a clean condition could lead to deterioration of the surface that could adversely affect the lifespan of the appliance and possibly result in a hazardous situation.
16. The appliance must not be installed behind a decorative door in order to avoid overheating. (This is not applicable for appliances with decorative doors.)
17. Only use the temperature probe recommended for this oven. (for ovens provided with a facility to use a temperature-sensing probe.)
18. The microwave oven shall not be placed in a cabinet unless it has been tested in a cabinet.

19. The microwave oven must be operated with the decorative door open. (for ovens with a decorative door.)
20. This appliance is intended to be used in household and similar applications such as:
    -staff kitchen areas in shops, offices and other working environments;
    -by clients in hotels, motels and other residential type environments;
    -farm houses;
    -bed and breakfast type environments.
21. The microwave oven is intended for heating food and beverages. Drying of food or clothing and heating of warming pads, slippers, sponges, damp cloth and similar may lead to risk of injury, ignition or fire.
22. Metallic containers for food and beverages are not allowed during microwave cooking.
23. The appliance should not be cleaned with a steam cleaner.
24. The appliance is intended to be used freestanding.
25. The rear surface of appliances shall be placed against a wall.
26. The appliances are not intended to be operated by means of an external timer or separate remote-control system.
27. The temperature of accessible surfaces may be high when the appliance is operating.
28. **WARNING**: When the appliance is operated in the combination mode, children should only use the oven under adult supervision due to the temperatures generated.

READ CAREFULLY AND KEEP FOR FUTURE REFERENCE

To Reduce the Risk of Injury to Persons Grounding Installation

⚠ DANGER!

Electric Shock Hazard Touching some of the internal components can cause serious personal injury or death. Do not disassemble this appliance.

⚠ WARNING!

Electric Shock Hazard

Improper use of the grounding can result in electric shock. Do not plug into an outlet until appliance is properly installed and grounded.

- This appliance must be grounded. In the event of an electrical short circuit, grounding reduces the risk of electric shock by providing an escape wire for the electric current. This appliance is equipped with a cord having a grounding wire with a grounding plug. The plug must be plugged into an outlet that is properly installed and grounded.
- Consult a qualified electrician or serviceman if the grounding instructions are not completely understood or if doubt exists as to whether the appliance is properly grounded.
- If it is necessary to use an extension cord, use only a 3-wire extension cord.

1. A short power-supply cord is provided to reduce the risks resulting from becoming entangled in or tripping over a longer cord.
2. If a long cord set or extension cord is used:
   1) The marked electrical rating of the cord set or extension cord should be at least as great as the electrical rating of the appliance.

2) The extension cord must be a grounding-type 3-wire cord.
3) The long cord should be arranged so that it will not drape over the counter top or tabletop where it can be pulled on by children or tripped over unintentionally.

CLEANING

Be sure to unplug the appliance from the power supply.

1. Clean the cavity of the oven after using with a slightly damp cloth.
2. Clean the accessories in the usual way in soapy water.
3. The door frame and seal and neighboring parts must be cleaned carefully with a damp cloth when they are dirty.
4. Do not use harsh abrasive cleaners or sharp metal scrapers to clean the oven door glass since they can scratch the surface, which may result in shattering of the glass.
5. Cleaning Tip - For easier cleaning of the cavity walls that the food cooked can touch: Place half a lemon in a bowl, add 300ml water and heat on 100% microwave power for 10 minutes. Wipe the oven clean using a soft, dry cloth.

UTENSILS

CAUTION! Personal Injury Hazard

It is hazardous for anyone other than a competent person to carry out any service or repair operation that involves the removal of a cover which gives protection against exposure to microwave energy.

See the instructions on “Materials you can use in microwave oven or to be avoided in microwave oven.” There may be certain non-metallic utensils that are not safe to

use for microwaving. If in doubt, you can test the utensil in question following the procedure below.

Utensil Test:
1. Fill a microwave-safe container with 1 cup of cold water (250ml) along with the utensil in question.
2. Cook on maximum power for 1 minute.
3. Carefully feel the utensil. If the empty utensil is warm, do not use it for microwave cooking.
4. Do not exceed 1-minute cooking time.

Materials you can use in microwave oven

Utensils	Remarks
Browning dish	Follow manufacturer's instructions. The bottom of browning dish must be at least 3/16 inch (5mm) above the turntable. Incorrect usage may cause the turntable to break.
Dinnerware	Microwave-safe only. Follow manufacturer's instructions. Do not use cracked or chipped dishes.
Glass jars	Always remove lid. Use only to heat food until just warm. Most glass jars are not heat resistant and may break.
Glassware	Heat-resistant oven glassware only. Make sure there is no metallic trim. Do not use cracked or chipped dishes.
Oven cooking bags	Follow manufacturer's instructions. Do not close with metal tie. Make slits to allow steam to escape.
Paper plates and cups	Use for short–term cooking/warming only. Do not leave oven unattended while cooking.
Paper towels	Use to cover food for reheating and absorbing fat. Use with supervision for a short-term cooking only.
Parchment paper	Use as a cover to prevent splattering or a wrap for steaming.
Plastic	Microwave-safe only. Follow the manufacturer's instructions. Should be labeled "Microwave Safe". Some plastic containers soften, as the food inside gets hot. "Boiling bags" and tightly closed plastic bags should be slit, pierced or vented as directed by package.
Plastic wrap	Microwave-safe only. Use to cover food during cooking to retain moisture. Do not allow plastic wrap to touch food.
Thermometers	Microwave-safe only (meat and candy thermometers).
Wax paper	Use as a cover to prevent splattering and retain moisture.

Materials to be avoided in microwave oven

Utensils	Remarks
Aluminum tray	May cause arcing. Transfer food into microwave-safe dish.
Food carton with metal handle	May cause arcing. Transfer food into microwave-safe dish.
Metal or metal-trimmed utensils	Metal shields the food from microwave energy. Metal trim may cause arcing.
Metal twist ties	May cause arcing and could cause a fire in the oven.
Paper bags	May cause a fire in the oven.
Plastic foam	Plastic foam may melt or contaminate the liquid inside when exposed to high temperature.
Wood	Wood will dry out when used in the microwave oven and may split or crack.

SETTING UP YOUR OVEN

Names of Oven Parts and Accessories

Remove the oven and all materials from the carton and oven cavity. Your oven comes with the following accessories:

Glass tray	1
Turntable ring assembly	1
Instruction Manual	1

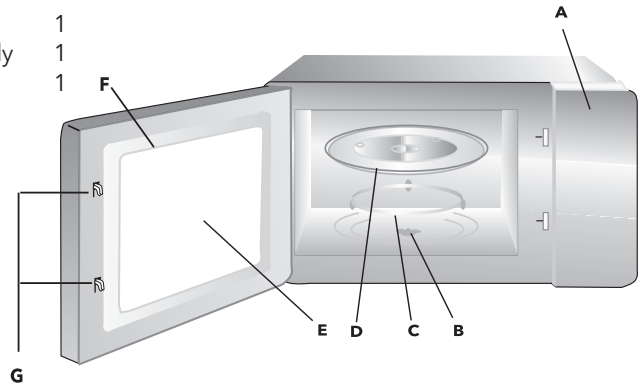

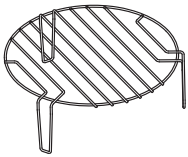

Grill Rack (Cannot be used in microwave function and must be placed on the glass tray)

A) Control panel
B) Turntable shaft
C) Turntable ring assembly
D) Glass tray
E) Observation window
F) Door assembly
G) Safety interlock system

Turntable Installation

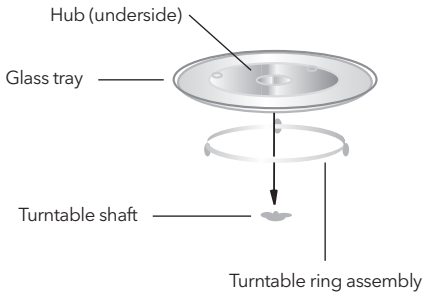

a. Never place the glass tray upside down. The glass tray should never be restricted.

b. Both glass tray and turntable ring assembly must always be used during cooking.

c. All food and containers of food are always placed on the glass tray for cooking.

d. If glass tray or turntable ring assembly cracks or breaks, contact your nearest authorized service center.

Countertop Installation

Remove all packing material and accessories. Examine the oven for any damage such as dents or broken door. Do not install if oven is damaged.
Cabinet: Remove any protective film found on the microwave oven cabinet surface. Do not remove the light brown Mica cover that is attached to the oven cavity to protect the magnetron.

INSTALLATION

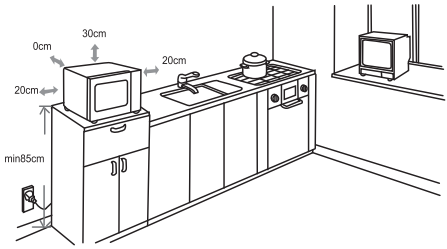

1. Select a level surface that provides enough open space for the intake and/or outlet vents.
   (1) The minimum installation height is 85cm.
   (2) The rear surface of appliance shall be placed against a wall. Leave a minimum clearance of 30cm above the oven, a minimum clearance of 20cm is required between the oven and any adjacent walls.

(3) Do not remove the legs from the bottom of the oven.
(4) Blocking the intake and/ or outlet openings can damage the oven.
(5) Place the oven as far away from radios and TV as possible. Operation of microwave oven may cause interference to your radio or TV reception.

2. Plug your oven into a standard household outlet. Be sure the voltage and the frequency is the same as the voltage and the frequency on the rating label.

⚠ WARNING!

Do not install oven over a range cooktop or other heat-producing appliance. If installed near or over a heat source, the oven could be damaged and the warranty would be void.

The accessible surface may be hot during operation.

OPERATION INSTRUCTION

This microwave oven uses modern electronic control to adjust cooking parameters to meet your needs better for cooking.

1.Clock Setting

When the microwave oven is Powered On, the oven will display "0:00", and the buzzer will ring once.

1. Press " **CLOCK/KITCHEN TIMER** " once, the hour figures will flash.
2. Turn " " to adjust the hour figures, the input time should be within 0–23 (24-hour).

3. Press " **CLOCK/KITCHEN TIMER** ", the minute figures will flash.
4. Turn " " to adjust the minute figures, the input time should be within 0--59.
5. Press "**CLOCK/KITCHEN TIMER**" to finish clock setting. ":" will flash.

Note: 1) The clock will not work if it is not set when powered.
2) During the process of clock setting, if you press " STOP/CLEAR ", the oven will go back to the previous status automatically.

2. Kitchen Timer

1. Press "**CLOCK/KITCHEN TIMER** " twice, the screen will display 00:00.
2. Turn " " to enter the correct timer. (The maximum cooking time is 95 minutes.)
3. Press "**START/+30SEC./CONFIRM** " to confirm setting.
4. When the kitchen time is reached, the buzzer will ring 5 times.
   If the clock has been set to the (24-hour system), the screen will display the current time.

Note: The kitchen Time is different from 24-hour system. Kitchen Timer is a timer.

3. Microwave Cooking

Press " **Microwave** " once, the screen will display "P100". Press "**Microwave**" repeatedly to choose the power you want, and "P100", "P 80" "P 50", "P 30" or "P 10" will display for each added press. Then press "**START/+30SEC./CONFIRM** " to confirm, and turn " " to adjust the cooking time (The maximum cooking time is 95 minutes.)

Press " **START/+30SEC./CONFIRM** „ again to start cooking.
Example: If you want to use 80% microwave power to cook for 20 minutes, you can operate the oven with the following steps.

1. Press " **Microwave** " once, the screen displays "P100".
2. Press "**Microwave** " once again to choose 80% microwave power.
3. Press "**Start/+30Sec./Confirm** " to confirm, and the screen displays "P 80".
4. Turn " " to adjust the cooking time until the oven displays "20:00".
5. Press "**Start/+30Sec./Confirm**" to start cooking.

NOTE

The step quantities for the adjustment time of the coding switch are as follow:
0---1 min 5 seconds
1---5 min 10 seconds
5---10 min 30 seconds
10---30 min 1 minute
30---95 min 5 minutes

Microwave Power Chart

Press	Once	Twice	Thrice	4 times	5 times
Display	P100	P80	P50	P30	P10

4. Grill or Combo. Cooking

Press "**Grill/Combo.**" once, the screen will display "G", and press "**Grill/Combo.**" repeatedly or turn the " " to choose the power you want, and "G", "C-1", "C-2" will display for each added press. Then press "**Start/+30Sec./Confirm**" to confirm, and turn " " to adjust the cooking time. (The maximum setting time is 95 minutes Press " **Start/+30Sec./Confirm**" again to start cooking.

Example: If you want to use grill power to cook for 10 minutes, you can operate the oven as the following steps.

1. Press " **Grill/Combo.** " once, the screen displays "G".
2. Press " **Start/+30Sec./Confirm** " to confirm.
3. Turn " " to adjust the cooking time until the oven displays "10:00".
4. Press " **Start/+30Sec./Confirm** " to start cooking.

NOTE

If half the grill time passes, the oven sounds twice, this is normal.
In order to have a better effect of grilling food, you should turn the food over, close the door, and press "Start/+30Sec./Confirm" to continue cooking. If no Operation is choosen, the oven will continue cooking.

Note: Combination instructions

Instructions	Display	Microwave	Grill
1	G	0	100%
2	C-1	55%	45%
3	C-2	36%	64%

5. Multi-Stage Cooking

Two stages can be maximally set. If one stage is defrosting, it will be put in the first stage automatically. The buzzer will ring once after each stage and the next stage will begin.
Note: Auto menu cannot be set as one of the multi-stages.
Example: If you want to defrost the food for 5 minutes, then to cook with 80% microwave power for 7 minutes. The steps are as following:

1. Press "**TIME DEFROST**", the screen will display "dEF2";
2. Turn " " to adjust the defrost time of 5 minutes;
3. Press "**MICROWAVE**" once;

4. Press "**MICROWAVE**" again to choose 80% microwave power till "P 80" displays;
5. Press "**START/+30SEC./CONFIRM**" to confirm;
6. Turn "" to adjust the cooking time of 7 minutes;
7. Press "**START/+30SEC./CONFIRM**" to start cooking.

6. Speedy Cooking

1. In waiting state, press "**START/+30SEC./CONFIRM**" key to cook with 100% power level for 30 seconds. Each press on the same key can increase 30 seconds. The maximum cooking time is 95 minutes.
2. During microwave, grill, combination and time defrost states, cooking time can be increased by pressing "**START/+30SEC./CONFIRM**". Each press can increase 30 seconds.
3. In waiting state, turn "" left to cook with 100% power, then turn "" to set cooking time. Press "**START/+30SEC./CONFIRM** „ to start cooking.

NOTE

This function cannot work under Weight defrost and auto menu cooking.

Auto Menu

Menu	Weight (g)	Display
A-1 Pizza	200	200
	400	400
A-2 Meat	250	250
	350	350
	450	450
A-3 Vegetable	200	200
	300	300
	400	400

Menu	Weight (g)	Display
A-4 Pasta	50g(with 450 ml cold water)	50
	100g(with 800 ml cold water)	100
A-5 Potato	200	200
	400	400
	600	600
A-6 Fish	250	250
	350	350
	450	450
A-7 Beverage	1 cup (120 ml)	1
	2 cups (240 ml)	2
	3 cups (360ml)	3
A-8 Popcorn	50	50
	85	85
	100	100

7. Auto Menu

1. In waiting state, turn " " right to choose the function wanted, and "A-1","A-2","A-3"...."A-8" will be displayed.
2. Press "**START/ +30 SEC./CONFIRM**" to confirm the menu you need.
3. Turn " " to choose the weight of menu, and "g" indicator will light.
4. Press "**START/ +30 SEC./CONFIRM**" to start cooking.

8. Defrost by weight

1. Press "**WEIGHT DEFROST** " pad, the oven will display "dEF1".
2. Turn " " to select the weight of food. At the same time, "g" will light. The weight should be within 100-2000g.
3. Press "**START/+30SEC./CONFIRM**" key to start defrosting.

9. Defrost by Time

1. Press "**TIME DEFROST** " pad, the oven will display "dEF2".
2. Turn "to select the cooking time. The maximum setting time is 95 minutes.
3. Press " **START/+30SEC./CONFIRM**" key to start defrosting.

10. Inquiring Function

1. During cooking state, press "**CLOCK/KITCHEN TIMER**" to check the current time. It will be displayed for 3 seconds.
2. In microwave, grill and combination cooking states, press "MICROWAVE", the current power will be displayed for 3 minutes.

11. Child Lock

Lock: In waiting state, press "**STOP/CLEAR**" for 3 seconds, there will be a long "beep" denoting entering into the children-lock state and " " indicator will light. Screen will display current time or .
Unlock: In locked state, press "**STOP/CLEAR**" for 3 seconds, there will be a long "beep"denoting that the lock is released, and " " indicator will disappear.

12. Specification

1. The buzzer will sound once when turning the knob at the beginning.
2. "**START/+30 SEC./CONFIRM**" must be pressed to continue cooking if the door is opened during cooking.
3. Once the cooking programmer has been set, "**START/+30 SEC./CONFIRM**" is not pressed in 1

minute. The current time will be displayed. The setting will be cancelled.

4. The buzzer sounds once by efficient press; inefficient press will be no response.
5. The buzzer will sound five times to remind you when cooking is finished.

TROUBLESHOOTING

NORMAL	
Microwave oven interfering TV reception	Radio and TV reception may be interfered when microwave oven operating. It is similar to the interference of small electrical appliances, like mixer, vacuum cleaner, and electric fan. It is normal.
Dim oven light	In low power microwave cooking, oven light may become dim. It is normal.
Steam accumulating on door, hot air out of vents	In cooking, steam may come out of food. Most will get out from vents. But some may accumulate on cool place like oven door. It is normal.
Oven started accidentally with no food in.	It is forbidden to run the unit without any food inside. It is very dangerous.

TROUBLE	POSSIBLE CAUSE	REMEDY
Oven can not be started.	Power cord not plugged in tightly.	Unplug. Then plug again after 10 seconds.
	Fuse blowing or circuit breaker works.	Replace fuse or reset circuit breaker (repaired by professional personnel of our company)
	Trouble with outlet.	Test outlet with other electrical appliances.
Oven does not heat.	Door not closed well.	Close door well.

According to Waste of Electrical and Electronic Equipment (WEEE) directive, WEEE should be separately collected and treated. If at any time in future, you need to dispose of this product please do NOT dispose of this product with household waste. Please send this product to WEEE collecting points where available.

PREDOSTROŽNOSTI ZA IZBEGAVANJE MOGUĆEG PREKOMERNOG IZLAGANJA MIKROTALASNOJ ENERGIJI

- Ne pokušavajte da koristite ovu rernu sa otvorenim vratima jer to može rezultirati štetnim izlaganjem mikrotalasnoj energiji. Važno je ne lomiti ili ne rotirati bezbednosne spojeve.
- Ne postavljajte nikakve predmete između prednje strane rerne i vrata, ne dozvoljavajte nakupljanje prljavštine ili sredstava za čišćenje na površinama za dihtovanje.

⚠ UPOZORENJE!

- Ukoliko su vrata ili vratni dihtunzi oštećeni, rerna se ne sme koristi dok ih ne zameni stručna osoba.

DODATAK

Ukoliko se uređaj ne održava čistim, to može uticati na njegovu površinu i radni vek i dovesti do opasnih situacija.

Specifikacije

Radni napon	230V~ 50Hz
Nominalna ulazna snaga (mikrotalasi)	1250W
Nominalna izlazna snaga (mikrotalasi)	800 W
Nominalna ulazna snaga (gril)	1000 W
Kapacitet rerne	23L
Prečnik okretnog tanjira	Ø 270mm
Spoljne dimenzije	485X395X293mm
Neto težina	Oko 14kg

VAŽNA SIGURNOSNA UPUTSTVA

⚠ UPOZORENJE!

Da biste smanjili rizik od požara, strujnog udara, povrede ili izlaganja prekomernoj energiji mikrotalasne rerne prilikom njenog korišćenja, sledite osnovne mere predostrožnosti koje uključuju sledeće:

1. Pročitajte i pratite: "MERE PREDOSTROŽNOSTI KAKO BISTE IZBEGLI MOGUĆU IZLOŽENOST PREKOMERENOJ MIKROTALASNOJ ENERGIJI".
2. Upozorenje: Uređaj mogu koristiti deca starija od 8 godina i osobe sa smanjenim fizičkim, senzornim i mentalnim sposobnostima ili nedostatkom iskustva i znanja samo ako su pod nadzorom ili su im data odgovarajuća uputstva, tako da mogu koristiti rernu na siguran način i da razumeveju opasnost usled neispravne upotrebe. Deca ne treba da se igraju sa ovim aparatom. Čišćenje i održavanje ne bi trebalo da obavljaju deca, osim ako su pod nadzorom i imaju više od 8 godina. Decu mlađu od 8 godina treba držati dalje od aparata, ukoliko nisu pod neprekidnim nadzorom.
3. Čuvajte aparat i njegove kablove van domašaja dece mlađe od 8 godina.
4. Ako je kabl za napajanje oštećen, mora ga zameniti proizvođač, njegov serviser ili slična kvalifikovana lica, kako bi se izbegla opasnost. (Za uređaj sa priborom tipa Y).
5. **UPOZORENJE**: Uverite se da je uređaj isključen pre nego što zamenite lampu kako biste izbegli mogućnost električnog udara.
6. **UPOZORENJE**: Opasno je za bilo koga osim kvalifikovane osobe da sprovede servisiranje ili popravku

1. koja uključuje uklanjanje poklopca koji pruža zaštitu od izlaganja mikrotalasnoj energiji.
2. **UPOZORENJE**: Tečnosti i druga hrana se ne smeju zagrevati u zatvorenim posudama jer mogu da eksplodiraju.
3. Prilikom zagrevanja hrane u plastičnim ili papirnim posudama, pazite na rernu zbog mogućnosti paljenja.
4. Koristite samo posude koji su pogodne za upotrebu u mikrotalasnim rernama.
5. Ukoliko primetite dim, ugasite ili isključite uređaj iz struje, i držite zatvorena vrata rerne kako bi se vatra ugasila.
6. Mikrotalasno zagrevanje napitaka može dovesti do odloženog eruptivnog ključanja, stoga treba voditi računa prilikom rukovanja posudom.
7. Kako bi se izbegle opekotine, sadržaj dečjih flašica i teglica sa dečjom hranom treba promešati ili protresti pre konzumiranja i proveriti njegovu temperaturu.
8. Jaja u ljusci i tvrdo kuvana jaja ne bi trebalo zagrevati u mikrotalasnoj rerni jer mogu da eksplodiraju čak i nakon završetka grejanja u rerni.
9. Rernu bi trebalo redovno čistiti i uklanjati naslage hrane.
10. Neredovno čišćenje rerne može dovesti do propadanja njenih površina, što može skratiti njen vek trajanja i dovesti do opasnih situacija.
11. Uređaj se ne sme postaviti iza dekorativnih vrata kako bi se izbeglo pregrevanje (Ovo nije primenljivo za uređaje sa ukrasnim vratima).
12. Koristite samo sondu temeprature koja se preporučuje za ovu rernu (za rerne opremljene instalacijom za korišćenje sonde za proveru temperature).
13. Mikrotalasna rerna ne bi trebalo da bude postavljena u kuhinjske elemente osim ako nije testirana za to.

14. Prilikom rada, ukrasna vrata moraju ostati otvorena (za rerne sa dekorativnim vratima).
15. Aparat je namenjen upotrebi u domaćinstvu i sličnim objektima kao što su:
    - kuhinje za osoblje u prodavnicama, kancelarijama i drugim radnim okruženjima;
    - hoteli, moteli i druge smeštajne jedinice;
    - seoske kuće;
    - prenoćišta.
16. Mikrotalasna rerna je namenjena za zagrevanje hrane i pića. Sušenje hrane ili odeće ili zagrevanje mokrih tkanina, papuča, sunđera, krpa i sličnih predmeta može dovesti do povrede, paljenja ili požara.
17. Tokom kuvanja u mikrotalasnoj rerni nije dozvoljeno koristiti metalne posude za hranu i piće.
18. Uređaj ne treba čistiti paročistačem.
19. Uređaj treba da stoji samostalno, nepriljubljen uz druge uređaje.
20. Zadnja strana uređaja trebalo bi da bude okrenuta prema zidu.
21. Uređaji nisu namenjeni za upravljanje pomoću spoljnog tajmera ili posebnog sistema daljinskog upravljanja.
22. Temperatura dostupnih površina može biti visoka prilikom rada uređaja.
23. **UPOZORENJE**: Kada se koristi u kombinovanom režimu, deca treba da koriste rernu samo pod nadzorom odraslih zbog visokih temperatura koje razvija.

PROČITAJTE PAŽLJIVO I ČUVAJTE ZA BUDUĆU UPOTREBU

Za smanjenje rizika od fizičkih povreda

Uzemljenje

⚠ OPASNOST!

Opasnost od strujnog udara.
Dodirivanje nekih komponenti može da izazove ozbljne povrede ili smrt. Ne rastavljajte ovaj uređaj.

⚠ UPOZORENJE!

Opasnost od strujnog udara.
Neispravno uzemljenje može da rezutira strujnim udarom. Ne uključujte uređaj u utičnicu za struju dok ga ispravno ne instalirate i uzemljite.

- Ovaj uređaj mora da bude uzemljen. U slučaju kratkog strujnog spoja uzemljenje smanjuje opasnost od strujnog udara putem odvodne žice za električnu struju. Ovaj uređaj je opremljen uzemljenim strujnim kablom i utikačem sa kontaktom za uzemljenje. Utikač se mora ispravno uključiti u instaliranu i uzemljenu strujnu utičnicu.
- Konsultujte se sa kvalifikovanim električarem ili serviserom ukoliko u potpunosti ne razumete uputstva za uzemljenje ili ukoliko niste sigurni da li je uređaj pravilno uzemljen.
- Ukoliko je potrebno da koristite produžni kabl, koristite isključivo produžni kabl sa tri žice.

1. Obezbeđen je kratak kabl za napajanje kako bi se smanjili rizici od zapetljanja ili spoticanja o duži strujni kabl.
2. Ukoliko se koristi dugi strujni kabl ili produžni kabl
   1) Nominalna snaga strujnog kabla ili produžnog kabla mora biti jednaka ili veća od nominalne snage uređaja.

2) Produžni kabl mora da bude kabl uzemljenog tipa sa tri žice.
3) Dugi strujni kabl treba da se sprovede tako da ne visi preko ivice radne površine ili stola gde mogu da ga povuku deca ili neko može slučajno da se saplete o njega.

ČIŠĆENJE

Obavezno isključite rernu iz strujne utičnice.

1. Nakon upotrebe očistite unutrašnjost rerne vlažnom krpom.
2. Dodatke očistite na uobičajeni način u vodi sa sapunicom.
3. Kada su prljavi, okvir vrata, zaptivku i okolne delove treba pažljivo očistiti vlažnom krpom.
4. Ne koristite jaka abrazivna sredstva za čišćenje ili oštre metalne strugalice za čišćenje vrata rerne, pošto oni mogu da ogrebu površinu, što može rezultirati razbijanjem stakla.
5. Savet za čišćenje - Za lakše čišćenje šupljine zidova koje skuvana hrana može da dodirne: Stavite pola limuna u činiju, dodajte 300 ml vode i zagrejte na 100% snage mikrotalasa na 10 minuta. Obrišite rernu mekom, suvom krpom.

POSUĐE

OPREZ! Opasnost od povreda

Servisiranje ili popravljanje koje uključuje uklanjanje poklopca koji štiti od izlaganja mikrotalasnoj energiji, opasno je za svakog osim za obučeno lice.

Pogledajte uputstva o “Materijalima koji mogu da se koriste u mikrotalasnoj rerni ili koje treba izbegavati”. Postoji određeno

nemetalno posuđe koje nije bezbedno za upotrebu u mikrotalasnoj rerni. Ukoliko postoji sumnja, posudu možete testirati na dole opisan način.

Test posuđa:

1. Napunite posudu bezbednu za upotrebu u mikrotalasnoj rerni 1 šoljicom hladne vode (250ml), zajedno sa posudom koju testirate.
2. Kuvajte na maksimalnoj snazi 1 minut.
3. Pažljivo opipajte posudu. Ukoliko je prazna posuda topla, ne koristite je za kuvanje u mikrotalasnoj rerni.
4. Nemojte prekoračiti 1 minut kuvanja.

Materijali bezbedni za upotrebu u mikrotalasnoj rerni

Posuda	Napomene
Posuda koja služi da se u njoj zapeče jelo	Pridržavajte se uputstava proizvođača. Dno posude mora da bude minimalno 5mm iznad tanjira koji se okreće. Neispravna upotreba može da izazove pucanje tanjira.
Servis za jelo	Isključivo onaj koji je pogodan za upotrebu u mikrotalasnim rernama. Pridržavajte se uputstava proizvođača. Ne koristite napuklo ili oštećeno posuđe.
Staklene tegle	Uvek uklonite poklopac. Koristite za zagrevanje hrane dok ne bude topla. Većina tegli nije otporna na toplotu i može da pukne.
Stakleno posuđe	Koristite isključivo vatrostalno stakleno posuđe. Na sudovima nikako ne sme biti metalnih rubova. Ne koristite napuklo ili oštećeno posuđe.
Kese za kuvanje u rernama	Pridržavajte se uputstava proizvođača. Ne zatvarajte metalnom vezicom. Napravite otvore tako da para može da izlazi.
Papirnati tanjiri i šoljice	Koristite isključivo za kratkotrajno kuvanje / zagrevanje. Ne ostavljajte bez nadzora tokom kuvanja.
Papirnate salvete	Koristite za prekrivanje hrane za podgrevanje i upijanje masnoće. Koristite pod nadzorom isključivo za kratkotrajno kuvanje.
Papir za kolače	Koristite kao poklopac kako biste sprečili prskanje ili kao omotač za kuvanje u pari.

Posuda	Napomene
Plastika	Isključivo ona koja je pogodna za upotrebu u mikrotalasnim rernama. Pridržavajte se uputstava proizvođača. Trebalo bi da bude označena sa “Micowave Safe”. Neke plastične posude omekšavaju dok se hrana unutar njih zagreva. "Kese za kuvanje" i čvrsto zatvorene plastične kese prorezati, probušiti ili ostaviti otvorene prema uputstvu na pakovanju.
Plastična folija	Isključivo ona koja je pogodna za upotrebu u mikrotalasnim rernama. Koristite za prekrivanje hrane tokom kuvanja radi zadržavanja vlage. Plastična folija ne bi smela da dodiruje hranu.
Termometri	Isključivo oni koji su pogodni za upotrebu u mikrotalasnim rernama (Termometri za meso i kolače).
Masni papir	Koristite kao poklopac za sprečavanje prskanja i zadržavanje vlage.

Materijali nepogodni za upotrebu u mikrotalasnoj rerni

Posuda	Napomene
Aluminijumski tanjir	Može da izazove varničenje. Premestite hranu u posudu pogodnu za mikrotalasne rerne.
Posude za hranu sa metalnom drškom	Može da izazove varničenje. Premestite hranu u posudu pogodnu za mikrotalasne rerne.
Metalne posude ili posude sa metalnom ivicom	Metal štiti hranu od mikrotalasne energije. Metalne ivice mogu da izazovu varničenje.
Metalne vezice	Mogu da izazovu varničenje i vatru unutar rerne.
Papirnate kese	Mogu da izazovu vatru u pećnici.
Stiropor	Stiropor može da se otopi ili kontaminira tečnost unutar rerne kada je izložen visokoj temperaturi.
Drvo	Prilikom upotrebe u mikrotalasnoj rerni drvo će se isušiti, i može i da naprsne.

POSTAVLJANJE RERNE

Nazivi delova rerne i dodataka

Uklonite rernu i sav materijal iz ambalaže i unutrašnjosti rerne. Uz vašu rernu priloženi su sledeći dodaci:

Stakleni tanjir	1
Tanjir koji se okreće	1
Uputstvo za korišćenje	1

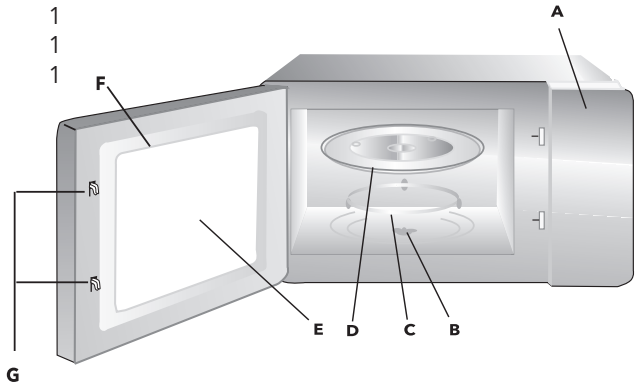

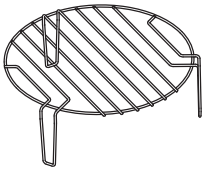

Rešetka za gril (ne može se koristiti za druge upotrebe u mikrotalsnoj rerni i mora biti postavljena na stakleni tanjir)

A) Kontrolna ploča
B) Osovina za okretanje
C) Komplet obrtnog prstena
D) Stakleni tanjir
E) Prozor za posmatranje
F) Vrata
G) Sistem sigurnosnog blokiranja

Instalacija tanjira koji se okreće

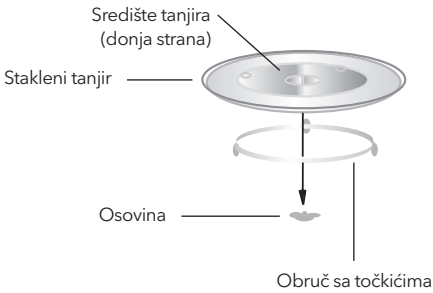

a. Nikada ne postavljajte stakleni tanjir naopako. Ništa ne sme da blokira stakleni tanjir.

b. Stakleni tanjir i obruč sa točkićima uvek moraju da se koriste tokom kuvanja.

c. Prilikom kuvanja, sva hrana i posude uvek treba staviti na stakleni tanjir.

d. Ukoliko stakleni tanjir ili obruč sa točkićima naprsnu ili se slome, kontaktirajte najbliži ovlašćeni servisni centar.

Instalacija na radnu površinu

Uklonite sav ambalažni materijal i dodatke. Proverite ima li oštećenja na rerni, poput ogrebotina ili oštećenih vrata. Ne instalirajte pećnicu ukoliko je oštećena.

Kućište: Uklonite zaštitnu foliju sa površine kućišta mikrotalasne rerne. Ne uklanjajte svetlosmeđi liskun poklopac koji je pričvršćen za unutrašnjost rerne, a služi za zaštitu magnetrona.

INSTALACIJA

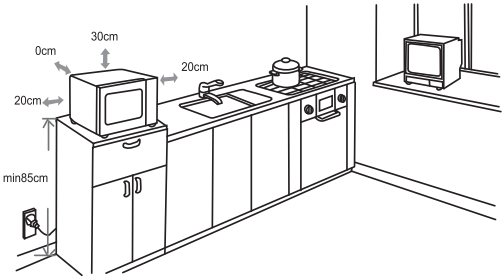

1. Izaberite ravnu površinu sa dovoljno slobodnog prostora za dovod/odvod ventilacionog sistema rerne.
   (1) Minimalna visina ugradnje je 85cm.
   (2) Uređaj se postavlja zadnjom stranom uz zid. Iznad rerne ostavite minimalno 30cm slobodnog prostora, a potrebno je najmanje 20 cm između rerne i susednih zidova.
   (3) Ne uklanjajte nožice sa dna rerne.
   (4) Blokiranje ulaza i/ili izlaza za vazduh može da ošteti rernu.
   (5) Postavite rernu što je dalje moguće od radija i tv prijemnika. Rad mikrotalasne rerne može da izazove smetnje u vašem radijskom ili televizijskom prijemu.
2. Uključite rernu u standardnu kućnu strujnu utičnicu. Napon i frekvencija treba da odgovaraju naponu i frekvenciji rerne, koji su navedeni na etiketi sa tehničkim podacima.

⚠ UPOZORENJE!

Ne postavljajte rernu iznad šporeta ili drugih toplotnih uređaja. Ukoliko se se instalira u blizini ili iznad izvora toplote, rerna bi se mogla oštetiti, i na taj način bi se mogla poništiti garancija za ovaj proizvod.

Dostupna površina može biti vruća tokom rada.

UPUTSTVO ZA UPOTREBU

Ova mikrotalasna rerna koristi savremenu elektronsku kontrolu kako bi prilagodila parametre kuvanja i bolje zadovoljila vaše potrebe.

1. Podešavanje sata

Kada se mikrotalasna rerna elektrificira, prikazaće "0:00", zvono će zvoniti jednom.

1. Pritisnite jednom "**CLOCK / KITCHEN TIMER"**, slika sata zasvetli;
2. Okrenite "" "da biste podesili vreme, vreme ulaza bi trebalo da bude u rasponu od 0 do 23 (24-sata).
3. Pritisnite "**CLOCK / KITCHEN TIMER**", trepere cifre minuta.
4. Okrenite "" " da biste podesili cifre minuta, vreme ulaza bi trebalo da bude u rasponu od 0 do 59.
5. Pritisnite "**CLOCK / KITCHEN TIMER**" da biste završili podešavanje sata. ":" treperi.

Napomena:

1. Ako sat nije podešen, neće funkcionisati kada je uključen.

2. Tokom procesa podešavanja sata, ako pritisnete "**STOP/ CLEAR**", rerna će se automatski vratiti na prethodni status.

2. Kuhinjski tajmer

1. Pritisnite dva puta "**CLOCK / KITCHEN TIMER"**, na ekranu će se pojaviti 00:00.
2. Okrenite "" da biste podesili tačno vreme. (Maksimalno vreme kuvanja je 95 minuta).
3. Pritisnite "**START / + 30SEC. / CONFIRM**" da biste potvrdili podešavanje.
4. Nakon završetka kuvanja, zujalica će se oglasiti pet puta.

Ako je sat podešen na (24-satni sistem), ekran će prikazati trenutno vreme.

Napomena: Vreme kuhinje se razlikuje od 24-časovnog sistema. Kuhinjski tajmer je tajmer.

3. Kuvanje u mikrotalasnoj rerni

Pritisnite "**Mikrotalasna**" jednom, na ekranu će se pojaviti "P100". Pritisnite "**Mikrotalasna**" više puta da biste izabrali željenu snagu, a za svaki dodatni pritisak će se prikazati "P100", "P 80" "P 50", "P 30" ili "P 10". Zatim pritisnite "**START / + 30SEC. / CONFIRM**" da biste potvrdili i okrenite "" da biste podesili vreme kuvanja. (Maksimalno vreme kuvanja je 95 minuta).

Pritisnite "**START / + 30SEC. / CONFIRM**" da biste ponovo započeli kuvanje. Primer: Ako želite da koristite 80% mikrotalasnu energiju da kuvate 20 minuta, morate slediti sledeće korake.

1. Pritisnite jednom taster "**Mikrotalasna**" i ekran prikazuje"P100".

2. Pritisnite " **Mikrotalasna**" ponovo da izaberete 80% mikrotalasne snage..
3. Pritisnite "**START / + 30SEC. / CONFIRM**" da biste potvrdili i ekran prikazuje"P80".
4. Okrenite " " da podesite vreme kuvanja dok rerna ne pokaže "20:00".
5. Pritisnite "**START / + 30SEC. / CONFIRM**" da biste započeli kuvanje.

NAPOMENA

Dužine vremenskih intervala za podešavanja prekidača za kodiranje su sledeće:

0 --- 1 min	5 sekundi
1 --- 5 min	10 sekundi
5 --- 10 min	30 sekundi
10 --- 30 min	1 minut
30 --- 95 minuta	5 minuta

Grafikon mikrotalasne snage

Pritisnite	Jednom	Dva puta	Tri puta	Četiri puta	Pet puta
Prikazuje	P100	P80	P50	P30	P10

4. Gril ili kombinovano kuvanje

Pritisnite jednom taster "**Grill / Combi.**" i ekran prikazuje "P100", potom pritisnite "Grill / Combi." Nekoliko puta ili okrenite " " da izaberete snagu koju želite i "G", "C-1", "C-2" se pojavljuju za svaki dodatni pritisak tastera. Tada pritisnite "**START / + 30SEC. / CONFIRM**" da biste potvrdili, i okrenite" " da izaberete da biste podesili vreme kuvanja. (Maksimalno vreme kuvanja je 95 minuta).

Primer: Ako želite da koristite gril za kuvanje 10 minuta, možete podesiti rernu sledećim koracima:

1. Pritisnite jednom "Grill / Combi." i ekran pokazuje "G".
2. Pritisnite "**START / + 30SEC. / CONFIRM**" da biste potvrdili.

3. Okrenite “ ” da podesite vreme kuvanja dok rerna ne pokaže “20:00”.
4. Pritisnite “**START / + 30SEC. / CONFIRM**” da biste započeli kuvanje.

NAPOMENA

Ako polovina vremena grla prođe, rerna se oglasi zvukom dva puta, i to je normalno. Kako biste imali bolji efekat pečenja hrane, treba da okrenete hranu, zatvorite vrata, a zatim pritisnite “**START / + 30 SEC./CONFIRM**” da nastavite kuvanje. I ako ne uradite ovo, rerna će nastaviti sa radom.

Napomena: Uputstva za kombinacije

Uputstva	Prikazuje	Mikrotalasna	Gril
1	G	0	100%
2	C-1	55%	45%
3	C-2	36%	64%

5. Kuvanje u više faza

Dve faze se mogu podesiti na maksimum. Ako je jedna faza odmrzavanje, treba je automatski postaviti u prvu fazu. Zujalica će zazvoniti jednom nakon svake faze i sledeća faza će početi.

Napomena: Auto meni se ne može postaviti kao jedan od višestrukih faza.

Primer: ako želite da odmrzavate hranu 5 minuta, a zatim kuvate sa 80% mikrotalasne snage u trajanju od 7 minuta. Koraci su sledeći:

1. Pritisnite “ **TIME DEFROST**”, ekran prikazuje “dEF2”;
2. Okrenite “ ”da biste podesili vreme odmrzavanja na 5 minuta;
3. Jednom pritisnite “**MICROWAVE**”;
4. Pritisnite “**MICROWAVE**” da izaberete 80% mikrotelasne snage dok se “P80” ne pojavi;

5. Pritisnite "**START / + 30SEC. / CONFIRM**" da biste potvrdili;
6. Okrenite "" da podesite vreme kuvanja na 7 minuta;
7. Pritisnite "**START / + 30SEC. / CONFIRM**" da biste započeli kuvanje.

6. Brzina kuvanja

1. U stanju mirovanja, pritisnite taster "**START / + 30SEC. / CONFIRM**" da biste kuvali sa 100% nivoa snage u trajanju od 30 sekundi. Svaki pritisak na istom tasteru može da poveća vreme za 30 sekundi. Maksimalno vreme kuvanja je 95 minuta.
2. Tokom rada mikrotalasne, grila i kombinovanog kuvanja i odmrzavanja, pritisnite "**START / + 30SEC. / CONFIRM**" da biste povećali vreme kuvanja. Svaki pritisak može da poveća vreme za 30 sekundi.
3. U stanja mirovanja, okrenite "" ulevo da kuvate sa 100% snage, potom okrenite"" da biste podesili vreme kuvanja. Pritisnite "**START / + 30SEC. / CONFIRM**" da biste započeli kuvanje.

NAPOMENA

Ova funkcija ne može raditi u slučaju aktiviranih funkcija Odmrzavanje po težini (WEIGHT DEFROST) i Auto meni kuvanje (AUTO MENU COOKING).

Tabela Automatskog menija

Meni	Težina (g)	Prikazuje
A-1 Pizza	200	200
	400	400
A-2 Meso	250	250
	350	350
	450	450
A-3 Povrće	200	200
	300	300
	400	400

Meni	Težina (g)	Prikazuje
A-4 Pasta	50g (sa 450ml hladne vode)	50
	100g (sa 800ml hladne vode)	100
A-5 Krompir	200	200
	400	400
	600	600
A-6 Riba	250	250
	350	350
	450	450
A-7 Piće	1 šolja (120 ml)	1
	2 šolja (240 ml)	2
	3 šolja (360ml)	3
A-8 Kokice	50	50
	85	85
	100	100

7. Automatski meni

1. U stanju mirovanja, okrenite “ ” udesno da izaberete funkciju koju želite i “A -1”, “A-2”, “A-3” ... “A-8” se prikazuju.
2. Pritisnite “**START / + 30SEC. / CONFIRM**” da biste potvrdili odabrani meni;
3. Okrenite “ ” da biste izabrali težinu hrane i zasvetleće indikator “g”;
4. Pritisnite “**START / + 30SEC. / CONFIRM**” da biste započeli kuvanje;

8. Odmrzavanje po težini

1. Pritisnite “**WEIGHT DEFROST**”, rerna će prikazati “dEF1”.
2. Okrenite “ ” da biste izabrali težinu hrane. U isto vreme, zasvetleće indikator “g”. Raspon težine treba da bude u rasponu 100-2000g.

3. Pritisnite "**START / + 30SEC. / CONFIR**M" taster za početak odmrzavanja.

9. Odmrzavanje po vremenu

1. Dvaput pritisnite "**TIME DEFROST**", ekran će prikazati "dEF2".
2. Okrenite "" da odaberete vreme kuvanja. Maksimalno vreme kuvanja je 95 minuta.
3. Pritisnite "**START / + 30SEC. / CONFIRM**" taster za početak odmrzavanja.

10. Funkcije upita

1. U uslovima kuvanja, pritisnite "**CLOCK/KITCHEN TIMER**" da proverite trenutno vreme. Prikazivaće se 3 sekunde.
2. U uslovima kuvanja mikrotalasne rerne, grila i kombinovanog, pritisnite "**MICROWAVE**", trenutna snaga će se prikazivati 3 minuta.

11. Funkcija zaključavanja za decu

Zaključavanje: U stanju mirovanja pritisnite "**STOP / CLEAR**" u trajanju od 3 sekunde, javlja se dugi ton "bip" koji označava da se ulazi u funkciju zaključavanja za decu i indikator " " svetli. Na ekranu će se pojaviti trenutno vreme ili " ". Prekid funkcije zaključavanja: U zaključanom stanju, pritisnite "**STOP / CLEAR**" u trajanju od 3 sekunde, javlja se dugačak " bip " koji označava da je zaključavanje prekinuto i indikator " " nestaje.

12. Specifikacija

1. Zvučni signal će se oglasiti jednom prilikom okretanja dugmeta na početku;

2. Morate pritisnuti "**START / + 30SEC. / CONFIRM**" da nastavite kuvanje ukoliko se vrata otvaraju tokom kuvanja;
3. Kada je program kuvanja podešen, "**START / + 30SEC. / CONFIRM**" se ne pritiska 1 minut. Prikazuje se trenutno vreme. Podešavanje će biti poništeno.
4. Zvučni signal se oglašava jednom ukoliko ste dobro pritisnuli, a ukoliko se nedovoljno jako pritisnuli neće biti odgovora.
5. Zvučni signal će se oglasiti pet puta da vas podseti kada se kuvanje završi.

OTKLANJANJE PROBLEMA

NORMALNO	
Mikrotalasna ometa TV prijem	Tokom rada mikrotalasna rerna može ometati radio i TV prijem. To je slično interferenciji malih kućnih aparata, kao što su mikser, usisivač i fen za kosu. To je normalno.
Prigušeno svetlo u rerni	Prilikom kuvanja niskom snagom mikrotalasa, svetlo rerne može postati prigušeno. To je normalno.
Na vratima se kondenzuje vlaga, vruć vazduh izlazi iz otvora	Tokom kuvanja iz hrane može izlaziti para. Veći deo će izaći kroz ventilacione otvore, ali deo se može kondenzovati na hladnijim mestima poput vrata rerne. To je normalno.
Rerna je slučajno uključena bez hrane u njoj	Zabranjeno je koristiti praznu rernu, bez hrane u njoj. To je veoma opasno.

PROBLEM	MOGUĆI UZROK	REŠENJE
Rerna se ne može pokrenuti	Strujni kabl nije ispravno uključen	Isključite kabl, pa ga nakon 10 sekundi ponovno uključite
	Neispravan osigurač ili prekidač	Zamenite osigurač ili prekidač (uslugu vrši stručno osoblje naše kompanije)
	Problem sa utičnicom	Testirajte utičnicu na drugim električnim uređajima.
Rerna se ne zagreva	Vrata nisu dobro zatvorena	Dobro zatvorite vrata

Prema odredbi o odlaganju električne i elektronske opreme, takva oprema treba da se posebno sakuplja i obrađuje. Ukoliko u nekom trenutku treba da bacite ovaj uređaj, molimo da ga NE bacate u đubre zajedno sa ostalim kućnim otpadom, već tamo gde je za to unapred određeno mesto. Ukoliko je moguće, molimo vas pošaljite ovaj uređaj u centar za prikupljanje električne i elektronske opreme.

TESLA

tesla.info